EGO

PATENTED

BATTENTE PER INTONACO E CARTONGESSO
BATIENTE PARA REVOQUE Y CARTÓN-YESO
DREHTÜR FÜR VERPUTZTE WÄNDE UND GIPSWÄNDE
REBATE DOOR FOR BRICK WALLS AND GYPSUM BOARD WALLS
BATTANTE POUR CLOISON EN BRIQUE ET PLAQUE DE PLATRE
BATTENTE VOOR GEMETSTE - EN PLEISTERWAND

INTONACO: modello a spingere - REVOQUE: modelo empujar
FÜR VERPUTZTE WÄNDE: Modell in Druckrichtung - FOR BRICK WALLS: Model to push
POUR BRIQUE : modèle à pousser - BEPLEISTERN : duwmodel

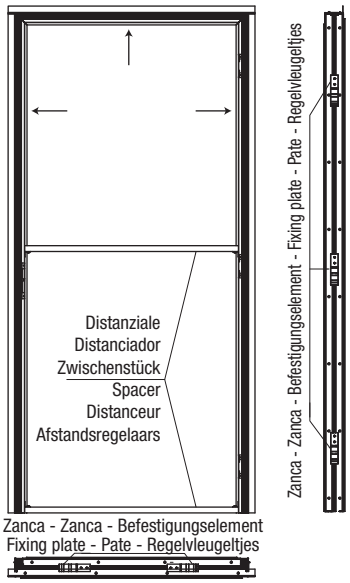

Telaio composto da un solo elemento
Armazón compuesto por un solo elemento
Rahmen bestehend aus einem einizgen Teil
Frameconsisting of only one element
Cadre composé d'un unique élément
Kader samengesteld uit 1 element

SINISTRO A SPINGERE - IZQUIERDA A EMPUJAR
LINKS IN DRUCKRICHTUNG - LEFT TO PUSH
GAUCHE À POUSSER - LINKS A DUWEN

DESTRO A SPINGERE - DERECHA A EMPUJAR
RECHTS IN DRUCKRICHTUNG - RIGHT TO PUSH
DROIT A POUSSER - RECHTS A DUWEN

sezione verticale - sección vertical - vertikaler Ausschnitt
vertical section - section horizontale - horizontale sectie

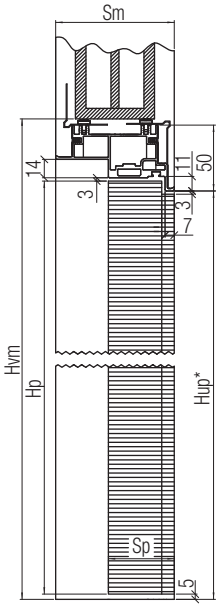

Telaio SPINGERE DX/SX
spessore muro 90

Marco EMPUJAR DER/IZQ
espesor pared 90

Rahmen RECHTS LINKS DRÜCKEN
Wand zu 90

Frame RIGHT LEFT PUSH
wall 90 thick

Cadre POUSSER droite/gauche
épaisseur mur 90

Kader DUWEN rechts/links
dikte 90

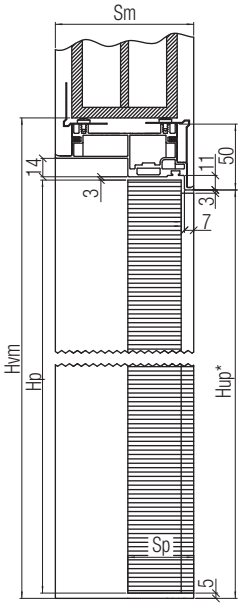

Telaio SPINGERE DX/SX
spessore muro 105

Marco EMPUJAR DER/IZQ
espesor pared 105

Rahmen RECHTS LINKS DRÜCKEN
Wand zu 105

Frame RIGHT LEFT PUSH
wall 105 thick

Cadre POUSSER droite/gauche
épaisseur mur 105

Kader DUWEN rechts/links
dikte 105

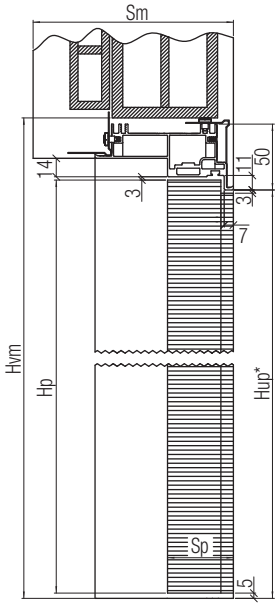

Telaio SPINGERE DX/SX spessore
muro oltre 105

Marco EMPUJAR DER/IZQ
espesor pared más de 105

Rahmen RECHTS LINKS DRÜCKEN
Wand ab 105

Frame RIGHT LEFT PUSH
wall over 105 thick

Cadre POUSSER droite/gauche
épaisseur mur supérieur à 105

Kader DUWEN rechts/links
dikte >105

sezione orizzontale - sección horizontal - horizontaler Ausschnitt
horizontal section - section horizontale - horizontale sectie

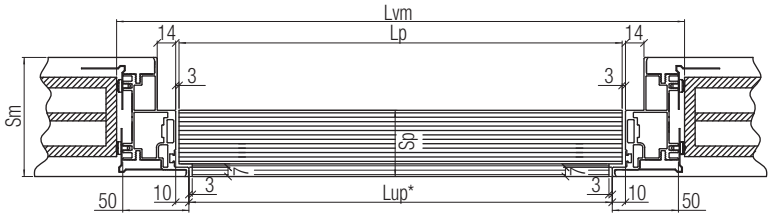

Telaio SPINGERE DX/SX spessore muro 90
Marco EMPUJAR DER/IZQ espesor pared 90
Rahmen RECHTS LINKS DRÜCKEN Wand zu 90
Frame RIGHT LEFT PUSH wall 90 thick
Cadre POUSSER droite/gauche épaisseur mur 90
Kader DUWEN rechts/links dikte 90

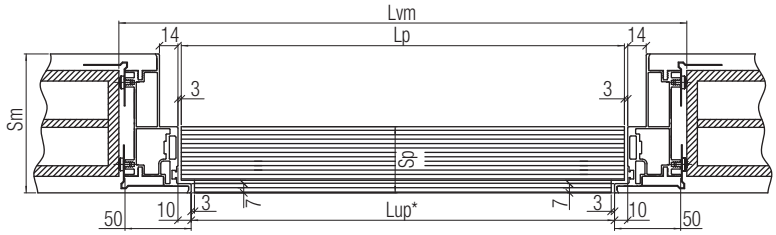

Telaio SPINGERE DX/SX spessore muro 105
Marco EMPUJAR DER/IZQ espesor pared 105
Rahmen RECHTS LINKS DRÜCKEN Wand zu 105
Frame RIGHT LEFT PUSH wall 105 thick
Cadre POUSSER droite/gauche épaisseur mur 105
Kader DUWEN rechts/links dikte 105

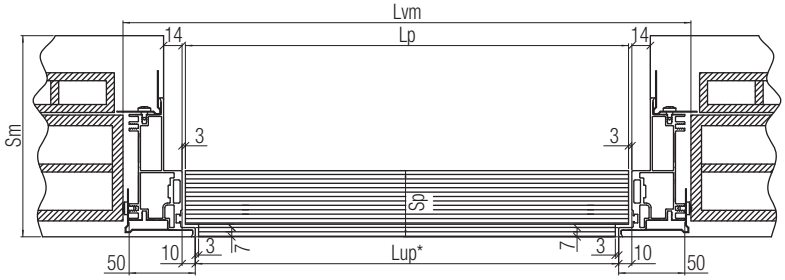

Telaio SPINGERE DX/SX spessore muro oltre 105
Marco EMPUJAR DER/IZQ espesor pared más de 105
Rahmen RECHTS LINKS DRÜCKEN Wand ab 105
Frame RIGHT LEFT PUSH wall over 105 thick
Cadre POUSSER droite/gauche épaisseur mur supérieur à 105
Kader DUWEN rechts/links dikte >105

Formule di calcolo dimensionale per telai SPINGERE Dx/Sx
Hvm (Vano muro in altezza)=Hup*+60 mm
Hup* (Altezza utile di passaggio)=1500/2700 mm (nominale)
Hp (Altezza pannello)=Hup*+5 mm
Sp (Spessore pannello)=50 mm
Lvm (Vano muro in larghezza)=Lup*+120 mm
Lup* (Larghezza utile di passaggio)=600/1000 mm (nominale)
Lp (Larghezza pannello)=Lup*+15 mm
*Lup e Hup sono quote nominali e non effettive.

Fórmulas de cálculo dimensional para marcos EMPUJAR Der/Izq
Hvm (hueco pared en altura)=Hup*+60 mm
Hup* (altura útil de paso)=1500/2700 mm (nominal)
Hp (Altur panel)=Hup*+5 mm
Sp (Espesor panel)=50 mm
Lvm (Hueco pared en anchura)=Lup*+120 mm
Lup* (anchura útil de paso)= 600/1000 mm (nominal)
Lp (anchura panel)=Lup*+15 mm
*Lup y Hup son cotas nominales y no efectivas

Formeln zur Dimensionalen Kalkulation in DRUCKRICHTUNG RE/LI
Hvm (Rohbaumaß in der Höhe)=Hup*+60 mm
Hup* (theoretische Durchgangslichte)=1500/2700 mm (nominal)
Hp (Türblatthöhe)=Hup*+5 mm
Sp (Türblattstärke)=50 mm
Lvm (Rohbaulichtbreite)=Lup*+120 mm
Lup* (theoretische Durchgangslichtbreite)=600/1000 mm (nominal)
Lp (Türblattbreite)=Lup*+15 mm
*Lup und Hup sind theoretische Maße und keine effektiven Maße.

Formulas for the dimensional calculation PUSHING DIRECTION RH/LH
Hvm (wall opening height)=Hup*+60 mm
Hup* (theorical wall height passage opening)=1500/2700 mm (nominal)
Hp (door leaf height)=Hup*+5 mm
Sp (door thickness)=50 mm
Lvm (wall opening width)=Lup*+120 mm
Lup* (theorical wall passage opening width)=600/1000 mm (nominal)
Lp (door leaf widht)=Lup*+15 mm
*Lup and Hup theorical and no effective sizes.

Formule de calcul dimensioné pour un cadre à POUSSER Droite/Gauche
Hvm (Hauteur de la réservation)=Hup*+60 mm
Hup* (Hauteur de passage final)=1500/2700 mm (nominale)
Hp (Hauteur utile du panneau)=Hup*+5 mm
Sp (Epaisseur du panneau)=50 mm
Lvm (Largeur de la réservation)=Lup*+120 mm
Lup* (Largeur du passage final)=600/1000 mm (nominale)
Lp (Largeur utile du panneau)=Lup*+15 mm
*Lup et Hup sont dimensions nominales et non effectives.

Berekeningsformule afmetingen voor DUWKADER rechts/links
Hvm (Reserveringshoogte)=Hup* + 60 mm
Hup* (uiteindelijke doorgangshoogte)=1500/2700 mm (nominale)
Hp (Nuttige hoogte van het paneel)=Hup* + 5 mm
Sp (Dikte van paneel)=50 mm
Lvm (Breedte van de reservatie)=Lup* + 120 mm
Lup* (Breedte van de uiteindelijke doorgang)=600/1000 mm (nominale)
Lp (Nuttige breedte van het paneel)=Lup* + 15 mm
*Lup en Hup zijn nominale afmetingen en niet effectief.

INTONACO: Modello a tirare - REVOQUE: Modelo tirar
FÜR VERPUTZTE WÄNDE: Modell in Zugrichtung - FOR BRICK WALLS: Model to pull
POUR BRIQUE : modèle à tirer - BEPLEISTEREN : trekmodel

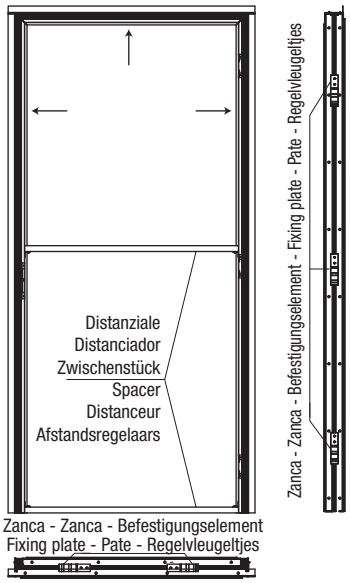

Telaio composto da un solo elemento
Armazón compuesto por un solo elemento
Rahmen bestehend aus einem einizgen Teil
Frameconsisting of only one element
Cadre composé d'un unique élément
Kader samengesteld uit 1 element

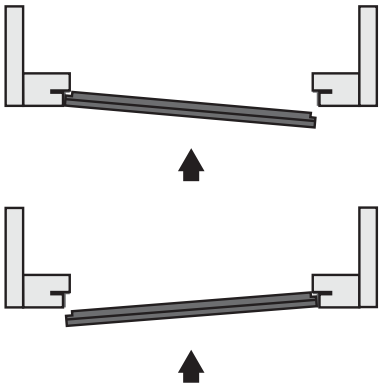

SINISTRO A TIRARE - IZQUIERDA A TIRAR
LINKS IN ZUGRICHTUNG - LEFT TO PULL
GAUCHE A TIRER - LINKS TE TREKKEN

DESTRO A TIRARE - DERECHA A TIRAR
RECHTS IN ZUGRICHTUNG - RIGHT TO PULL
DROIT A TIRER - RECHTS TE TREKKEN

sezione verticale - sección vertical - vertikaler Ausschnitt
vertical section - section horizontale - horizontale sectie

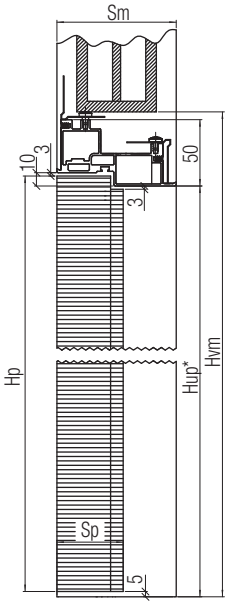

Telaio TIRARE DX/SX
spessore muro 90
Marco TIRAR DER/IZQ
espesor pared 90
Rahmen RECHTS LINKS ZIEHEN
Wand zu 90
Frame RIGHT LEFT PULL
wall 90 thick
Cadre à TIRER droite/gauche
épaisseur mur 90
Kader TREKKEN rechts/links
dikte 90

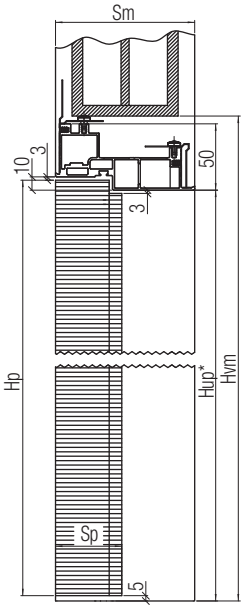

Telaio TIRARE DX/SX
spessore muro 105
Marco TIRAR DER/IZQ
espesor pared 105
Rahmen RECHTS LINKS ZIEHEN
Wand zu 105
Frame RIGHT LEFT PULL
wall 105 thick
Cadre à TIRER droite/gauche
épaisseur mur 105
Kader TREKKEN rechts/links
dikte 105

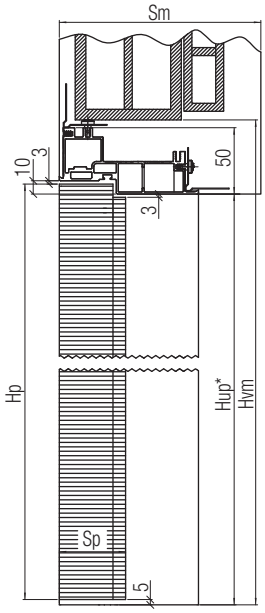

Telaio TIRARE DX/SX
spessore muro oltre 105
Marco TIRAR DER/IZQ
espesor pared más de 105
Rahmen RECHTS LINKS ZIEHEN
Wand ab 105
Frame RIGHT LEFT PULL
wall over 105 thick
Cadre TIRER droite/gauche
épaisseur mur supérieur à 105
Kader TREKKEN rechts/links
dikte >105

sezione orizzontale - sección horizontal - horizontaler Ausschnitt
horizontal section - section horizontale - horizontale sectie

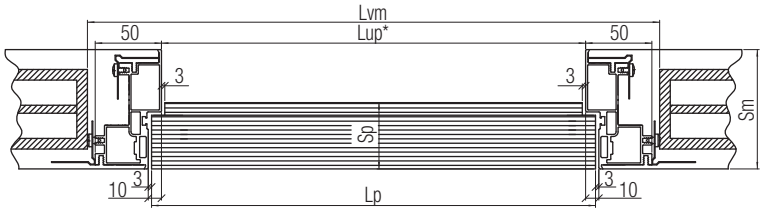

Telaio TIRARE DX/SX spessore muro 90
Marco TIRAR DER/IZQ espesor pared 90
Rahmen RECHTS LINKS ZIEHEN Wand zu 90
Frame RIGHT LEFT PULL wall 90 thick
Cadre à TIRER droite/gauche épaisseur mur 90
Kader TREKKEN rechts/links dikte 90

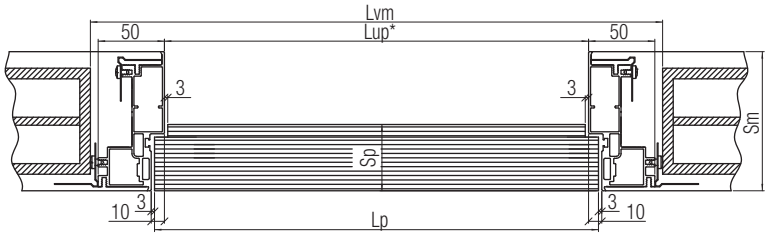

Telaio TIRARE DX/SX spessore muro 105
Marco TIRAR DER/IZQ espesor pared 105
Rahmen RECHTS LINKS ZIEHEN Wand zu 105
Frame RIGHT LEFT PULL wall 105 thick
Cadre à TIRER droite/gauche épaisseur mur 105
Kader TREKKEN rechts/links dikte 105

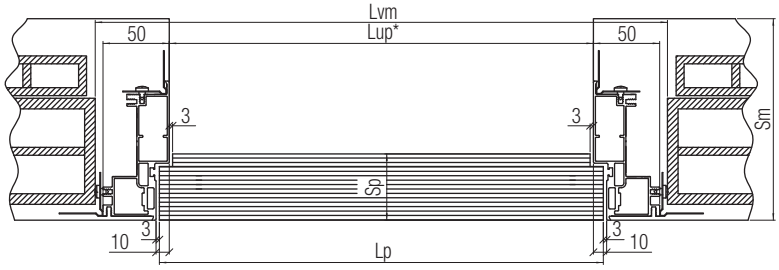

Telaio TIRARE DX/SX spessore muro oltre 105
Marco TIRAR DER/IZQ espesor pared más de 105
Rahmen RECHTS LINKS ZIEHEN Wand ab 105
Frame RIGHT LEFT PULL wall over 105 thick
Cadre TIRER droite/gauche épaisseur mur supérieur à 105
Kader TREKKEN rechts/links dikte >105

Formule di calcolo dimensionale per telai TIRARE Dx/Sx
Hvm (Vano muro in altezza)=Hup*+60 mm
Hup* (Altezza utile di passaggio)=1500/2700 mm (nominale)
Hp (Altezza pannello)=Hup*+5 mm
Sp (Spessore pannello)=50 mm
Lvm (Vano muro in larghezza)=Lup*+120 mm
Lup* (Larghezza utile di passaggio)=600/1000 mm (nominale)
Lp (Larghezza pannello)=Lup*+15 mm
*Lup e Hup sono quote nominali e non effettive.

Fórmulas de cálculo dimensional para marcos TIRAR Der/Izq
Hvm (hueco pared en altura)=Hup*+60 mm
Hup* (altura útil de paso)=1500/2700 mm (nominal)
Hp (Altur panel)=Hup*+5 mm
Sp (Espesor panel)=50 mm
Lvm (Hueco pared en anchura)=Lup*+120 mm
Lup* (anchura útil de paso)= 600/1000 mm (nominal)
Lp (anchura panel)=Lup*+15 mm
*Lup y Hup son cotas nominales y no efectivas

Formeln zur dimensionalen Kalkulation in Zugrichtung RE/LI
Hvm (Rohbaumaß in der Höhe)=Hup*+60 mm
Hup* (theoretische Durchgangslichte)=1500/2700 mm (nominal)
Hp (Türblatthöhe)=Hup*+5 mm
Sp (Türblattstärke)=50 mm
Lvm (Rohbaulichtbreite)=Lup*+120 mm
Lup* (theoretische Durchgangslichtbreite)=600/1000 mm (nominal)
Lp (Türblattbreite)=Lup*+15 mm
*Lup und Hup sind theoretische Maße und keine effektiven Maße.

Formlulas for the dimensional calclualtion in pulling direction RH/LH
Hvm (wall opening height)=Hup*+60 mm
Hup* (theorical wall height passage opening)=1500/2700 mm (nominal)
Hp (door leaf height)=Hup*+5 mm
Sp (door thickness)=50 mm
Lvm (wall opening width)=Lup*+120 mm
Lup* (theorical wall passage opening width)=600/1000 mm (nominal)
Lp (door leaf widht)=Lup*+15 mm
*Lup and Hup theorical and no effective sizes.

Formule de calcul dimensioné pour un cadre à TIRER Droite/Gauche
Hvm (Hauteur de la réservation)=Hup*+60 mm
Hup* (Hauteur de passage final)=1500/2700 mm (nominale)
Hp (Hauteur utile du panneau)=Hup*+5 mm
Sp (Epaisseur du panneau)=50 mm
Lvm (Largeur de la réservation)=Lup*+120 mm
Lup* (Largeur du passage final)=600/1000 mm (nominale)
Lp (Largeur utile du panneau)=Lup*+15 mm
*Lup et Hup sont dimensions nominales et non effectives.

Berekeningsformule afmetingen voor TREKKADER rechts/links
Hvm (Reserveringshoogte)=Hup* + 60 mm
Hup* (uiteindelijke doorgangshoogte)=1500/2700 mm (nominale)
Hp (Nuttige hoogte van het paneel)=Hup* + 5 mm
Sp (Dikte van paneel)=50 mm
Lvm (Breedte van de reservatie)=Lup* + 120 mm
Lup* (Breedte van de uiteindelijke doorgang)=600/1000 mm (nominale)
Lp (Nuttige breedte van het paneel)=Lup* + 15 mm
*Lup en Hup zijn nominale afmetingen en niet effectief.

Parete intonacata dx/sx profilo tirare o spingere
Pared revocada der/izq. perfil tirar o empujar
Verputzte Wand RE/LI Profil in Zug- oder in Druckrichtung
Brick wall RH/LH Profile in pulling or pushing direction
Cloison maçonnée droite/gauche à tirer ou à pousser
Gemetste wand rechts/links te trekken of te duwen

Lup*	X	Hup*	Lvm Lup*+120	X	Hvm Hup*+60	Sm	Lp Lup*+15	X	Hp Hup*+5
600	x	2000	720	x	2060		615	x	2005
600	x	2020	720	x	2080		615	x	2025
600	x	2030	720	x	2090		615	x	2035
600	x	2100	720	x	2160		615	x	2105
700	x	2000	820	x	2060		715	x	2005
700	x	2020	820	x	2080		715	x	2025
700	x	2030	820	x	2090		715	x	2035
700	x	2100	820	x	2160	90	715	x	2105
800	x	2000	920	x	2060		815	x	2005
800	x	2020	920	x	2080	105	815	x	2025
800	x	2030	920	x	2090		815	x	2035
800	x	2100	920	x	2160	>105	815	x	2105
900	x	2000	1020	x	2060		915	x	2005
900	x	2020	1020	x	2080		915	x	2025
900	x	2030	1020	x	2090		915	x	2035
900	x	2100	1020	x	2160		915	x	2105
1000	x	2000	1120	x	2060		1015	x	2005
1000	x	2020	1120	x	2080		1015	x	2025
1000	x	2030	1120	x	2090		1015	x	2035
1000	x	2100	1120	x	2160		1015	x	2105
600	x	2110 - 2400	720	x	2170 - 2460		615	x	2115
600	x	2110 - 2400	720	x	2170 - 2460		615	x	2405
700	x	2110 - 2400	820	x	2170 - 2460		715	x	2115
700	x	2110 - 2400	820	x	2170 - 2460		715	x	2405
800	x	2110 - 2400	920	x	2170 - 2460		815	x	2115
800	x	2110 - 2400	920	x	2170 - 2460		815	x	2405
900	x	2110 - 2400	1020	x	2170 - 2460		915	x	2115
900	x	2110 - 2400	1020	x	2170 - 2460	90	915	x	2405
1000	x	2110 - 2400	1120	x	2170 - 2460		1015	x	2115
1000	x	2110 - 2400	1120	x	2170 - 2460	105	1015	x	2405
600	x	2410 - 2700	720	x	2470 - 2760		615	x	2415
600	x	2410 - 2700	720	x	2470 - 2760	>105	615	x	2705
700	x	2410 - 2700	820	x	2470 - 2760		715	x	2415
700	x	2410 - 2700	820	x	2470 - 2760		715	x	2705
800	x	2410 - 2700	920	x	2470 - 2760		815	x	2415
800	x	2410 - 2700	920	x	2470 - 2760		815	x	2705
900	x	2410 - 2700	1020	x	2470 - 2760		915	x	2415
900	x	2410 - 2700	1020	x	2470 - 2760		915	x	2705
1000	x	2410 - 2700	1120	x	2470 - 2760		1015	x	2415
1000	x	2410 - 2700	1120	x	2470 - 2760		1015	x	2705

FORMULE - FÓRMULAS
FORMELN - FORMULA
FORMULE - FÓRMULE
Lvm= Lup*+120 mm
Hvm= Hup*+60 mm
Lp= Lup*+15 mm
Hp= Hup*+5 mm
Sp. min. 50 mm

Il Foro Muro consigliato nei modelli per pareti intonacabili, comprende un “gioco di introduzione” di 20mm in larghezza e 10mm in altezza.
Il “gioco di introduzione” è comunque indicativo e può essere variato in base alle diverse esigenze di cantiere.
*Lup e Hup sono quote nominali e non effettive.

En el hueco pared recomendado para los sistemas para paredes en tabique, hay que dejar un espacio (“juego”) de 20 mm en anchura y 10 mm en altura.
De todas formas el juego es indicativo y puede variar en fase de obra.
*Lup y Hup son cotas nominales y no efectivas.

Die empfohlene Maueröffnung der Modelle für Mauerwände enthalten eine “Passungstoleranz” von 20 mm in der Breite und 10mm in der Höhe.
Die “Passungstoleranz” ist jedoch rein indikativ und ändert sich je nach Bedarf des Einbaus.
*Lup und Hup sind theoretische Maße und keine effektiven Maße.

The recommended wall opening of the models for brickwalls have a “fit tolerance” of 20 mm in width and 10 mm in height.
The “fit tolerance” is merely indicative and may change according to the different needs during the installation phase.
*Lup and Hup theorical and not effective sizes.

La réservation conseillé à réaliser dans la cloison brique, comprend un « jeu de mise en place » de 20 mm en largeur et 10 mm en hauteur.
Le « jeu de mise en place » est indicatif et peut varié selon les diverses particularité du chantier.
*Lup et Hup sont les dimensions nominales et non effectives.

De aanbevolen reservatie te gebruiken in de gemetste wand, bevat een « samenspel van plaatsing” van 20 mm in de breedte en 10 mm in de hoogte.
Het “samenspel van de plaatsing” is indicatief en kan variëren naargelang de specificatie van het werk.
*Lup en Hup zijn de nominale afmetingen en niet effectief.

Posa dello stipite - Ubicacion de la jamba - Anbringung des Pfostens
Installation of the jamb - Pose du montant - Plaatsing van de wand

①

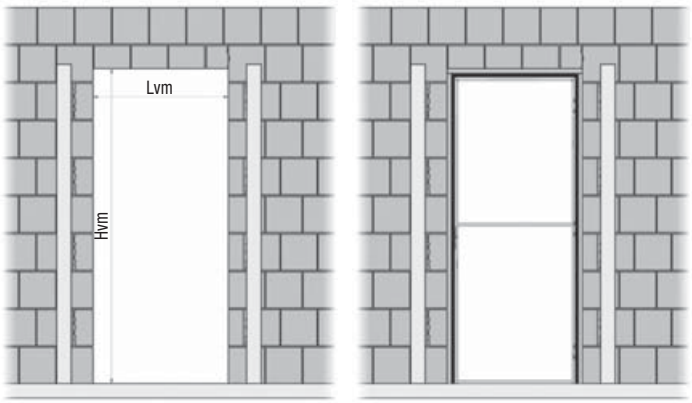

Per una corretta installazione è necessario effettuare uno squadro perfetto.
1- Predisporre il vano muro per accogliere il telaio secondo le dimensioni di ingombro riportate nella tabella.
Posizionare il telaio assicurandosi di allineare il piombo ed il piano. La base inferiore del telaio dovrà essere posta a filo del pavimento finito.

Para una correcta instalación es necesario efectuar un hueco perfecto.
1- Predisponer el hueco pared para recibir la estructura según las dimensiones que figuran en la tabla.
Posicionar la estructura asegurándose de alinear el hilo de plomo y el piso. La base inferior de la estructura deberá ser colocada a ras del pavimento terminado.

Für eine korrekte Montage ist eine perfekte Auslotung notwendig.
1- Die Maueröffnung vorbereiten, um den Rahmen laut den angegebenen Maßen der Tabelle einzufassen.
Den Rahmen so positionieren, dass er perfekt ausgelotet ist. Die untere Basis des Rahmens muss auf den verlegten Fußboden gestellt werden.

In order to grant a correct installation it is necessary to make a perfect plumbing.
1- Prepare the wall opening in order to grip the frame following the sizes given in the chart.
Set the frame and make sure that the plumb is aligned. The inferior basis of the frame should be put on the laid floor.

Pour une correcte installation il est necessaire d'effectuer un aplomb parfait.
1- Réaliser la rerservation dans le mur pour placer le cadre selon les dimensions reportées dans le tableau des mesures.
Positionner le cadre en s'assurant du bon alignement et de l'aplomb. La base inférieure du cadre devra etre placé au niveau du sol fini.

Voor een correcte plaatsing is een loodrechtheid vereist.
1- Realiseer een reservatie in de muur om het kader te kunnen plaatsen volgens de afmetingen die je terugvindt op de tabel.
Plaats het kader loodrecht. De onderkant van het kader dient geplaatst te worden op de afgewerkte vloer.

②

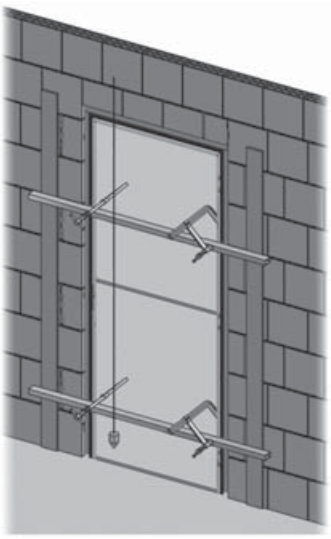

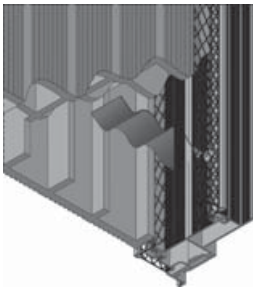

2- Ripiegare le zanche metalliche fissate allo stipite e prevedere alloggiamento nel mattone forato. Bloccare quindi il telaio al vano creato con molle e allineare al filo muro finito un lato del telaio.
Bloccare quindi con morsetti, accertandosi nuovamente dell'allineamento e del piombo del telaio. Bloccare il telaio con punti di calce lungo le pareti perimetrali.
Non rimuovere i distanziali.

2- Repiegar las grapas metálicas fijadas a la jamba y procederal alojamiento en el ladrillo agujereado. Bloquear por lo tanto la estuctura al hueco creado con resortes y alinear al ras del muro terminado un lado de la estructura.
Bloquearlo por lo tanto con las abrazaderas, controlando nuevamente la alienación y el hilo de plomo de la estructura.
Bloquear la estructura con puntos de cal a lo largo de las partes perimetrales.
No quitar los distanciadores.

2- Die an den Pfosten angebrachten Befestigungselemente biegen und sie in die Mauerwand anbringen. Anschließend den Rahmen mit den Klemmen an der vorgesehenen Öffnung blockieren und eine Seite des Rahmens an die fertige Wand anpassen. Danach mit Klemmen blockieren nachdem man die Anpassung und Auslotung sichergestellt hat. Schließlich den Rahmen mit Kalk entlang der Außenwände fixieren. Die Distanzhalter nicht entfernen.

2- Bend the fixing plates fixed at the jamb and foresee the collocation into the brickwall. Fix the frame at the created opening with springs and align it with plumb. Block it with clamps, by making sure that the plumb is aligned. Fix the frame with lime along the external walls. Do not remove the spacers.

2- Replier les pates de scellement fixées au cadre et prévoir de créer une cavité dans les briques. Bloquer le cadre dans la résevation du mur avec ressorts et l'aligner à fleur au cotédu cadre.
Bloquer donc avec pinces, en s'assurant nouvellement du bon alignement et de l'aplomb correct du cadre. Bloquer le cadre avec de la chaux le long de la cloison périmétrale. Ne pas retirer les distanceurs.

2- Herplooi de bevestigingsplaatsen en maak een holte in de muur. Blokkeer het kader om de voorziene plaats van de muur met veren et maak vlak aan de kant van het kader.
Blokker dan met tang, u wel vergewist van de vlakheid en loodrechtheid van het kader. Blokkeer het kader met kalk over de lengte van de perimetrale wand.
Verwijder de afstandhouders niet.

③

Dettaglio angolo inferiore
Muestra del ángulo inferior
Vergrößerung des unteren Winkels
Enlargement lower angle
Détails angulaire inférieur
Detail onderste hoek

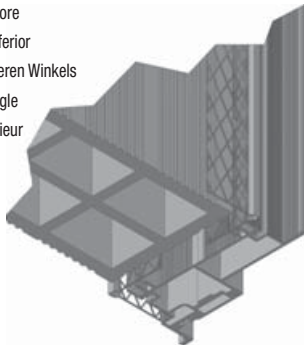

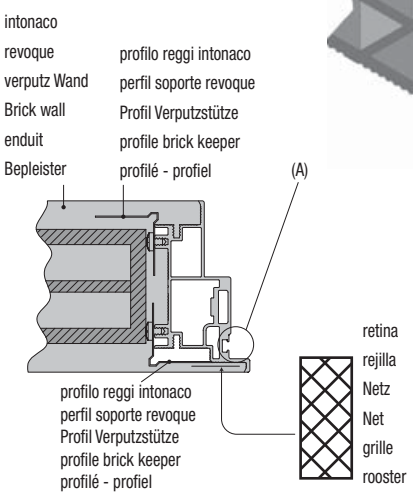

3- Intonacare a questo punto nel modo tradizionale fino al pareggio del muro finito. Particolari attenzioni vanno poste ove lo spessore del rivestimento risulti critico. Si consiglia pertanto, in prossimità del profilo del telaio e degli spigoli, l'utilizzo di reti per rasatura in fibra o garze e l'utilizzo di malte per rasatura idonee come i premiscelati a durabilità garantita.
(A) Non verniciare la sede di inserimento della guarnizione in quanto compromette l'inserimento fluido della medesima.

3- A esto punto revocar en el modo tradicional hasta que quede parejo el muro terminado. Hay que prestar particular atención en aquellos casos en que el espesor del recubrimiento es crítico. Por tanto, en proximidad del perfil del marco y de los cantos, se aconseja el uso de rejillas en fibra o gasa y el utilizo de mezclas de enrasar de duración garantizada.
(A) No pintar la ranura de alojamiento de la goma de choque para mantenerla limpia y permitir que la goma se inserte con facilidad.

3- Zu diesem Zeitpunkt bis zur fertigen Wand auf traditionelle Weise verputzen. Beachten Sie insbesondere die Punkte wo die Verkleidungsdicke kritisch ist. Daher wird empfehlen nahe des Rahmenprofil und der Winkel ein feinmaschiges Netz zu verwenden und geeignete Putzmörtel zu benützen.
(A) Nicht die innere Rille für die Anschlagsdichtung lackieren damit die Einfügung problemlos erfolgen kann.

3- Proceed to plaster in traditional way until the finished wall has been levelled out. Pay attention to those points where sheating may be critical. We suggest to apply near to the frame profile and edges a small-meshed net and to use appropriate grout.
(A) Do not paint the seat of the gasket since it would compromise the installation of the gasket itself.

3- Maintenant, appliquer l'enduit de façon traditionnelle jusqu'à rattraper le niveau du mur fini. Faire particulièrement attention, aux endroits où la couche de l'enduit est de faible épaisseur. Par conséquent, Il est conseillé d'utiliser une bande autocollante pour joint pour la finition et un enduit de finition pour une durée garantie.
(A) Ne pas vernir l'espace dédié à l'insertion de la guarniture car cela compromettrait la fluidité de l'insertion.

3- Nu moet men de pleister aanbrengen op de traditionele manier tot op hetzelfde niveu van de afgewerkte muur. Bijzondere aandacht besteden aan gebieden waar de pleisterlaag dun is. Daarom is het raadzaam om een lijmstrips te gebruiken voor de afwerking en eveneens een laag afwerkpleister aan te brengen voor een gegarandeerde duurzaamheid.
(A) Niet de plaats schilderen waar de pakking komt het monteren ervan wordt daardoor bemoeilijkt.

CARTONGESSO: Modello a spingere - CARTÓN-YESO: Modelo empujar
FÜR GIPSWÄNDE: Modell in Druckrichtung - FOR GYPSUM BOARD WALLS: Model to push
POUR PLAQUE DE PLÂTRE : modèle à pousser - GIPSKARTON : duwmodel

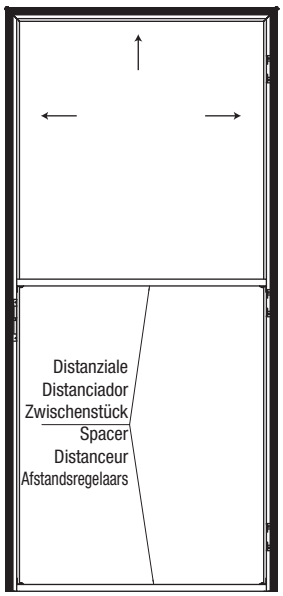

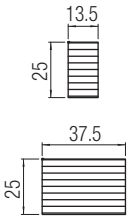

Telaio composto da un solo elemento
Armazón compuesto por un solo elemento
Rahmen bestehend aus einem einizgen Teil
Frameconsisting of only one element
Cadre composé d'un unique élément
Kader samengesteld uit 1 element

Spessore fissaggio lastra
Espesor fijación placa
Stärke zur Befestigung des Gipswandprofils
Thickness for the gypsum profile fixing
Epaisseur pour la fixation du profil
Dikte voor het profiel bevestiging

SINISTRO A SPINGERE - IZQUIERDA A EMPUJAR
LINKS IN DRUCKRICHTUNG - LEFT TO PUSH
GAUCHE À POUSSER - LINKS A DUWEN

DESTRO A SPINGERE - DERECHA A EMPUJAR
RECHTS IN DRUCKRICHTUNG - RIGHT TO PUSH
DROIT A POUSSER - RECHTS A DUWEN

sezione verticale - sección vertical - vertikaler Ausschnitt
vertical section - section horizontale - horizontale sectie

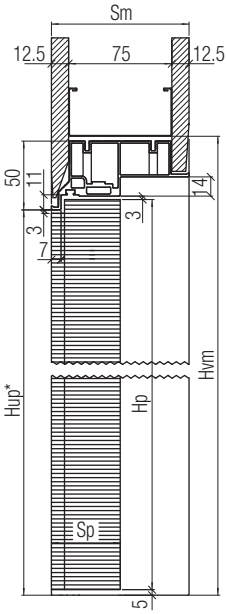

Telaio SPINGERE DX/SX
Sm. 100 Orditura 75

Marco EMPUJAR DER/IZQ
Sm 100, Entramado 75

Rahmen in DRUCKRICHTUNG RE/LI
FW 100 Aufbau 75

Frame in PUSHING DIRECTION RH/LH
wall. Th. 100 channel guide 75

Cadre POUSSER droite/gauche
épaisseur mur 100 - 75

Kader DUWEN rechts/links
dikte 100 - 75

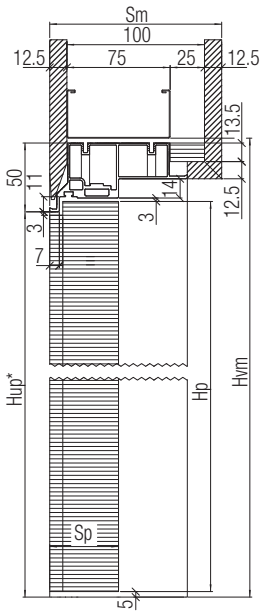

Telaio SPINGERE DX/SX
Sm. 125 Orditura 75

Marco EMPUJAR DER/IZQ
Sm 125, Entramado 75

Rahmen in DRUCKRICHTUNG RE/LI
FW 125 Aufbau 75

Frame in PUSHING DIRECTION RH/LH
wall. Th. 125 channel guide 75

Cadre POUSSER droite/gauche
épaisseur mur 125 - 75

Kader DUWEN rechts/links
dikte 125 - 75

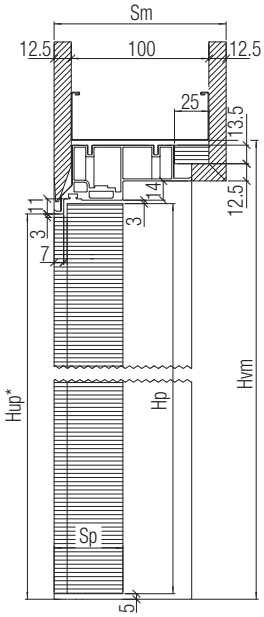

Telaio SPINGERE DX/SX
Sm. 125 Orditura 100

Marco EMPUJAR DER/IZQ
Sm 125, Entramado 100

Rahmen in DRUCKRICHTUNG RE/LI
FW 125 Aufbau 100

Frame in PUSHING DIRECTION RH/LH
wall. Th. 125 channel guide 100

Cadre POUSSER droite/gauche
épaisseur mur 125 - 100

Kader DUWEN rechts/links
dikte 125 - 100

sezione orizzontale - sección horizontal - horizontaler Ausschnitt
horizontal section - section horizontale - horizontale sectie

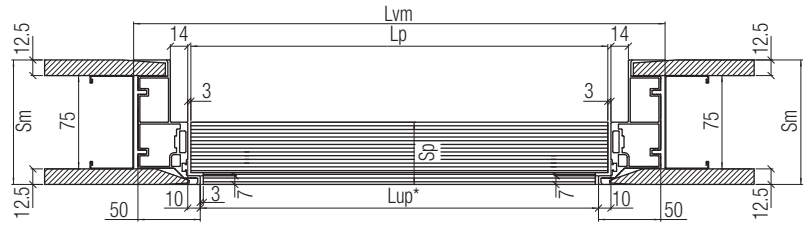

Telaio SPINGERE DX/SX Sm. 100 Orditura 75
Marco EMPUJAR DER/IZQ Sm 100, Entramado 75
Rahmen in DRUCKRICHTUNG RE/LI FW 100 Aufbau 75
Frame in PUSHING DIRECTION RH/LH wall. Th. 100 channel guide 75
Cadre POUSSER droite/gauche épaisseur mur 100 - 75
Kader DUWEN rechts/links dikte 100 - 75

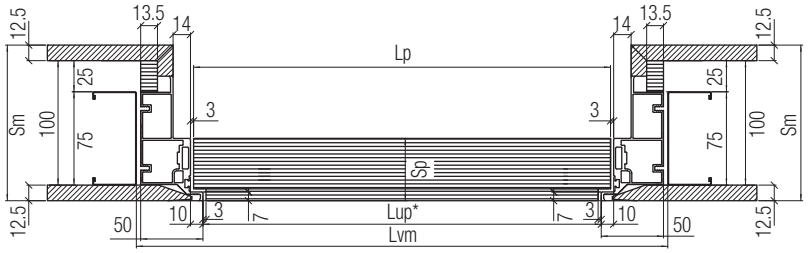

Telaio SPINGERE DX/SX Sm. 125 Orditura 75
Marco EMPUJAR DER/IZQ Sm 125, Entramado 75
Rahmen in DRUCKRICHTUNG RE/LI FW 125 Aufbau 75
Frame in PUSHING DIRECTION RH/LH wall. Th. 125 channel guide 75
Cadre POUSSER droite/gauche épaisseur mur 125 - 75
Kader DUWEN rechts/links dikte 125 - 75

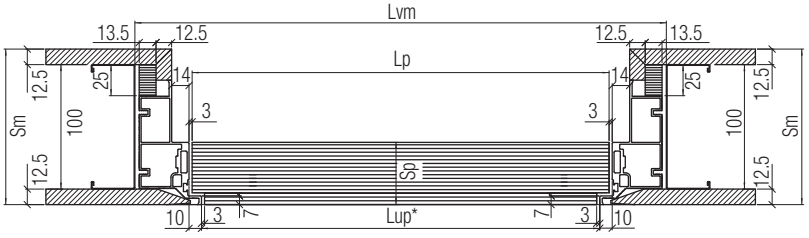

Telaio SPINGERE DX/SX Sm. 125 Orditura 100
Marco EMPUJAR DER/IZQ Sm 125, Entramado 100
Rahmen in DRUCKRICHTUNG RE/LI FW 125 Aufbau 100
Frame in PUSHING DIRECTION RH/LH wall. Th. 125 channel guide 100
Cadre POUSSER droite/gauche épaisseur mur 125 - 100
Kader DUWEN rechts/links dikte 125 - 100

Formule di calcolo dimensionale per telai SPINGERE Dx/Sx
Hvm (Vano muro in altezza)=Hup*+55 mm
Hup* (Altezza utile di passaggio)=1500/2700 mm (nominale)
Hp (Altezza pannello)=Hup*+5 mm
Sp (Spessore pannello)=50 mm
Lvm (Vano muro in larghezza)=Lup*+110 mm
Lup* (Larghezza utile di passaggio)=600/1000 mm (nominale)
Lp (Larghezza pannello)=Lup*+15 mm
*Lup e Hup sono quote nominali e non effettive.

Fórmulas de cálculo dimensional para marcos EMPUJAR Der/Izq
Hvm (hueco pared en altura)=Hup*+55 mm
Hup* (altura útil de paso)=1500/2700 mm (nominal)
Hp (Altur panel)=Hup*+5 mm
Sp (Espesor panel)=50 mm
Lvm (Hueco pared en anchura)=Lup*+110 mm
Lup* (anchura útil de paso)= 600/1000 mm (nominal)
Lp (anchura panel)=Lup*+15 mm
*Lup y Hup son cotas nominales y no efectivas

Formeln zur Dimensionalen Kalkulation in DRUCKRICHTUNG RE/LI
Hvm (Rohbaumaß in der Höhe)=Hup*+55 mm
Hup* (theoretische Durchgangslichte)=1500/2700 mm (nominal)
Hp (Türblatthöhe)=Hup*+5 mm
Sp (Türblattstärke)=50 mm
Lvm (Rohbaulichtbreite)=Lup*+110 mm
Lup* (theoretische Durchgangslichtbreite)=600/1000 mm (nominal)
Lp (Türblattbreite)=Lup*+15 mm
*Lup und Hup sind theoretische Maße und keine effektiven Maße.

Formulas for the dimensional calculation PUSHING DIRECTION RH/LH
Hvm (wall opening height)=Hup*+55 mm
Hup* (theorical wall height passage opening)=1500/2700 mm (nominal)
Hp (door leaf height)=Hup*+5 mm
Sp (door thickness)=50 mm
Lvm (wall opening width)=Lup*+110 mm
Lup* (theorical wall passage opening width)=600/1000 mm (nominal)
Lp (door leaf widht)=Lup*+15 mm
*Lup and Hup theorical and no effective sizes.

Formule de calcul dimensioné pour un cadre à POUSSER Droite/Gauche
Hvm (Hauteur de la réservation)=Hup*+55 mm
Hup* (Hauteur de passage final)=1500/2700 mm (nominale)
Hp (Hauteur utile du panneau)=Hup*+5 mm
Sp (Epaisseur du panneau)=50 mm
Lvm (Largeur de la réservation)=Lup*+110 mm
Lup* (Largeur du passage final)=600/1000 mm (nominale)
Lp (Largeur utile du panneau)=Lup*+15 mm
*Lup et Hup sont dimensions nominales et non effectives.

Berekeningsformule afmetingen voor DUWKADER rechts/links
Hvm (Reserveringshoogte)=Hup* + 55 mm
Hup* (uiteindelijke doorgangshoogte)=1500/2700 mm (nominale)
Hp (Nuttige hoogte van het paneel)=Hup* + 5 mm
Sp (Dikte van paneel)=50 mm
Lvm (Breedte van de reservatie)=Lup* + 110 mm
Lup* (Breedte van de uiteindelijke doorgang)=600/1000 mm (nominale)
Lp (Nuttige breedte van het paneel)=Lup* + 15 mm
*Lup en Hup zijn nominale afmetingen en niet effectief.

CARTONGESSO: Modello a tirare - CARTÓN-YESO: Modelo tirar
FÜR GIPSWÄNDE: Modell in Zugrichtung - FOR GYPSUM BOARD WALLS: Model to pull
POUR PLAQUE DE PLÂTRE : modèle à tirer - GIPSKARTON : trekmodel

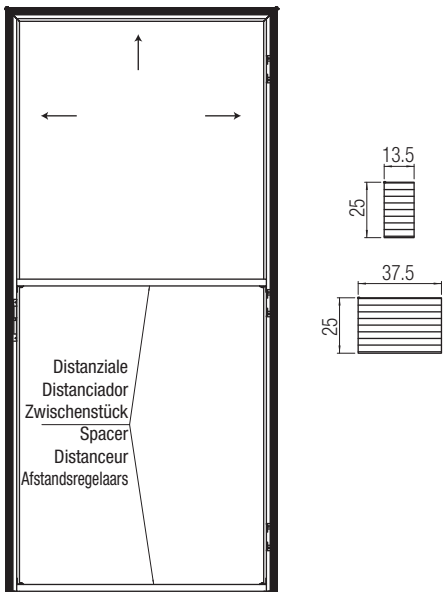

Telaio composto da un solo elemento
Armazón compuesto por un solo elemento
Rahmen bestehend aus einem einizgen Teil
Frameconsisting of only one element
Cadre composé d'un unique élément
Kader samengesteld uit 1 element

Spessore fissaggio lastra
Espesor fijación placa
Stärke zur Befestigung des Gipswandprofils
Thickness for the gypsum profile fixing
Epaisseur pour la fixation du profil
Dikte voor het profiel bevestiging

SINISTRO A TIRARE - IZQUIERDA A TIRAR
LINKS IN ZUGRICHTUNG - LEFT TO PULL
GAUCHE A TIRER - LINKS TE TREKKEN

DESTRO A TIRARE - DERECHA A TIRAR
RECHTS IN ZUGRICHTUNG - RIGHT TO PULL
DROIT A TIRER - RECHTS TE TREKKEN

sezione verticale - sección vertical - vertikaler Ausschnitt
vertical section - section horizontale - horizontale sectie

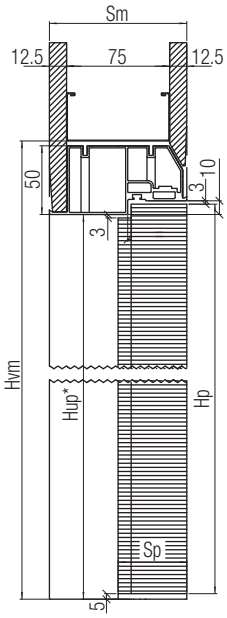

Telaio TIRARE DX/SX
Sm. 100 Orditura 75

Marco TIRAR DER/IZQ
Sm 100, Entramado 75

Rahmen in ZUGRICHTUNG RE/LI
FW 100 Aufbau 75

Frame in PULLING DIRECTION RH/LH
wall. Th. 100 channel guide 75

Cadre à TIRER droite/gauche
épaisseur mur 100 - 75

Kader TREKKEN rechts/links
dikte 100 - 75

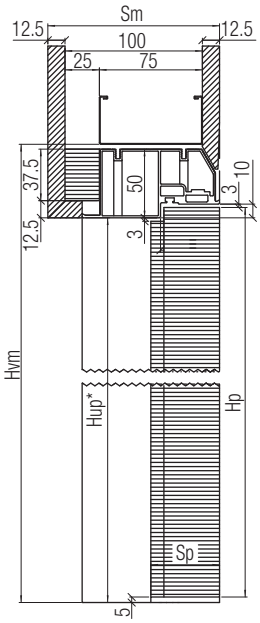

Telaio TIRARE DX/SX
Sm. 125 Orditura 75

Marco TIRAR DER/IZQ
Sm 125, Entramado 75

Rahmen in ZUGRICHTUNG RE/LI
FW 125 Aufbau 75

Frame in PULLING DIRECTION RH/LH
wall. Th. 125 channel guide 75

Cadre à TIRER droite/gauche
épaisseur mur 125 - 75

Kader TREKKEN rechts/links
dikte 125 - 75

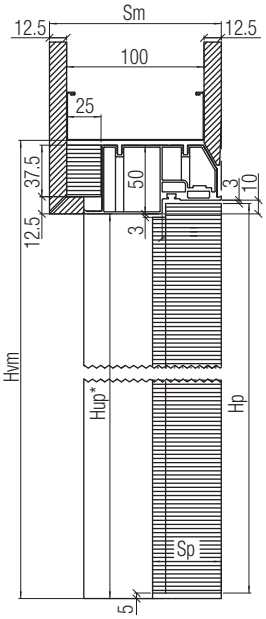

Telaio TIRARE DX/SX
Sm. 125 Orditura 100

Marco TIRAR DER/IZQ
Sm 125, Entramado 100

Rahmen in ZUGRICHTUNG RE/LI
FW 125 Aufbau 100

Frame in PULLING DIRECTION RH/LH
wall. Th. 125 channel guide 100

Cadre à TIRER droite/gauche
épaisseur mur 125 - 100

Kader TREKKEN rechts/links
dikte 125 - 100

sezione orizzontale - sección horizontal - horizontaler Ausschnitt
horizontal section - section horizontale - horizontale sectie

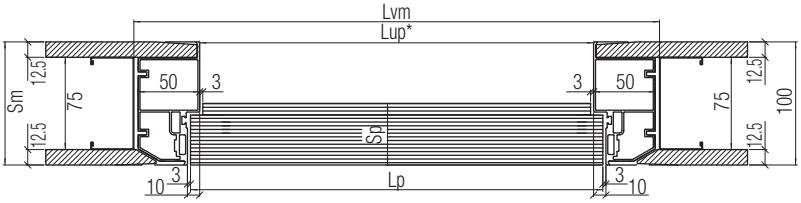

Telaio TIRARE DX/SX Sm. 100 Orditura 75
Marco TIRAR DER/IZQ Sm 100, Entramado 75
Rahmen in ZUGRICHTUNG RE/LI FW 100 Aufbau 75
Frame in PULLING DIRECTION RH/LH wall. Th. 100 channel guide 75
Cadre à TIRER droite/gauche épaisseur mur 100 - 75
Kader TREKKEN rechts/links dikte 100 - 75

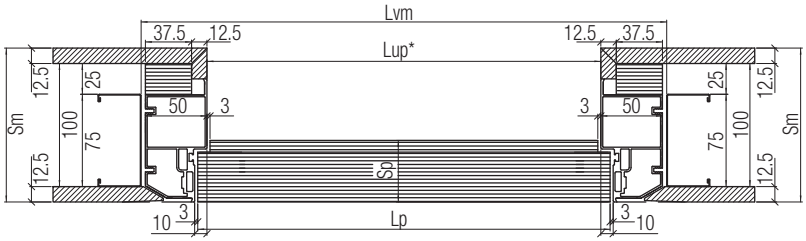

Telaio TIRARE DX/SX Sm. 125 Orditura 75
Marco TIRAR DER/IZQ Sm 125, Entramado 75
Rahmen in ZUGRICHTUNG RE/LI FW 125 Aufbau 75
Frame in PULLING DIRECTION RH/LH wall. Th. 125 channel guide 75
Cadre à TIRER droite/gauche épaisseur mur 125 - 75
Kader TREKKEN rechts/links dikte 125 - 75

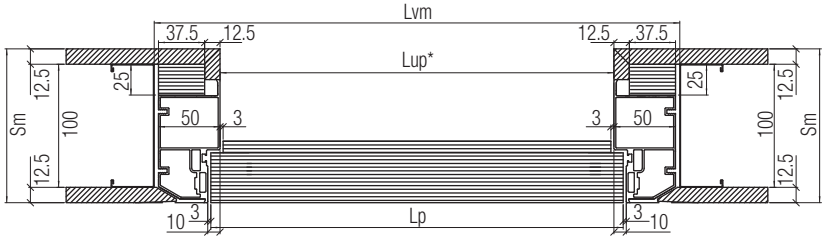

Telaio TIRARE DX/SX Sm. 125 Orditura 100
Marco TIRAR DER/IZQ Sm 125, Entramado 100
Rahmen in ZUGRICHTUNG RE/LI FW 125 Aufbau 100
Frame in PULLING DIRECTION RH/LH wall. Th. 125 channel guide 100
Cadre à TIRER droite/gauche épaisseur mur 125 - 100
Kader TREKKEN rechts/links dikte 125 - 100

Formule di calcolo dimensionale per telai TIRARE Dx/Sx
Hvm (Vano muro in altezza)=Hup*+55 mm
Hup* (Altezza utile di passaggio)=1500/2700 mm (nominale)
Hp (Altezza pannello)=Hup*+5 mm
Sp (Spessore pannello)=50 mm
Lvm (Vano muro in larghezza)=Lup*+110 mm
Lup* (Larghezza utile di passaggio)=600/1000 mm (nominale)
Lp (Larghezza pannello)=Lup*+15 mm
*Lup e Hup sono quote nominali e non effettive.

Fórmulas de cálculo dimensional para marcos TIRAR Der/Izq
Hvm (hueco pared en altura)=Hup*+55 mm
Hup* (altura útil de paso)=1500/2700 mm (nominal)
Hp (Altur panel)=Hup*+5 mm
Sp (Espesor panel)=50 mm
Lvm (Hueco pared en anchura)=Lup*+110 mm
Lup* (anchura útil de paso)= 600/1000 mm (nominal)
Lp (anchura panel)=Lup*+15 mm
*Lup y Hup son cotas nominales y no efectivas

Formeln zur dimensionalen Kalkulation in Zugrichtung RE/LI
Hvm (Rohbaumaß in der Höhe)=Hup*+55 mm
Hup* (theoretische Durchgangslichte)=1500/2700 mm (nominal)
Hp (Türblatthöhe)=Hup*+5 mm
Sp (Türblattstärke)=50 mm
Lvm (Rohbaulichtbreite)=Lup*+110 mm
Lup* (theoretische Durchgangslichtbreite)=600/1000 mm (nominal)
Lp (Türblattbreite)=Lup*+15 mm
*Lup und Hup sind theoretische Maße und keine effektiven Maße.

Formlulas for the dimensional calclualtion in pulling direction RH/LH
Hvm (wall opening height)=Hup*+55 mm
Hup* (theorical wall height passage opening)=1500/2700 mm (nominal)
Hp (door leaf height)=Hup*+5 mm
Sp (door thickness)=50 mm
Lvm (wall opening width)=Lup*+110 mm
Lup* (theorical wall passage opening width)=600/1000 mm (nominal)
Lp (door leaf widht)=Lup*+15 mm
*Lup and Hup theorical and no effective sizes.

Formule de calcul dimensioné pour un cadre à TIRER Droite/Gauche
Hvm (Hauteur de la réservation)=Hup*+55 mm
Hup* (Hauteur de passage final)=1500/2700 mm (nominale)
Hp (Hauteur utile du panneau)=Hup*+5 mm
Sp (Epaisseur du panneau)=50 mm
Lvm (Largeur de la réservation)=Lup*+110 mm
Lup* (Largeur du passage final)=600/1000 mm (nominale)
Lp (Largeur utile du panneau)=Lup*+15 mm
*Lup et Hup sont dimensions nominales et non effectives.

Berekeningsformule afmetingen voor TREKKADER rechts/links
Hvm (Reserveringshoogte)=Hup* + 55 mm
Hup* (uiteindelijke doorgangshoogte)=1500/2700 mm (nominale)
Hp (Nuttige hoogte van het paneel)=Hup* + 5 mm
Sp (Dikte van paneel)=50 mm
Lvm (Breedte van de reservatie)=Lup* + 110 mm
Lup* (Breedte van de uiteindelijke doorgang)=600/1000 mm (nominale)
Lp (Nuttige breedte van het paneel)=Lup* + 15 mm
*Lup en Hup zijn nominale afmetingen en niet effectief.

CARTONGESSO: Modello a spingere - CARTÓN-YESO: Modelo empujar
FÜR GIPSWÄNDE: Modell in Druckrichtung - FOR GYPSUM BOARD WALLS: Model to push
POUR PLAQUE DE PLÂTRE : modèle à pousser - GIPSKARTON : duwmodel

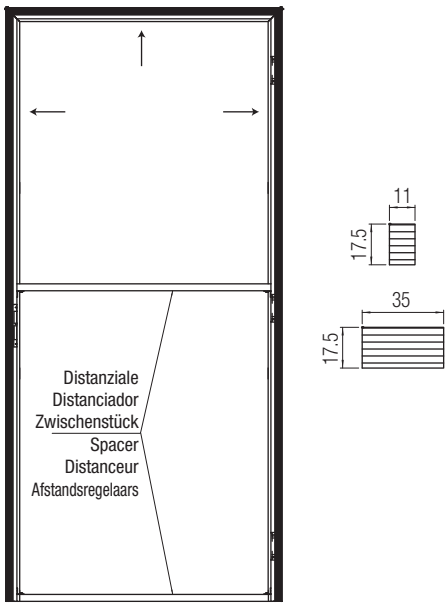

Telaio composto da un solo elemento
Armazón compuesto por un solo elemento
Rahmen bestehend aus einem einizgen Teil
Frameconsisting of only one element
Cadre composé d'un unique élément
Kader samengesteld uit 1 element

Spessore fissaggio lastra
Espesor fijación placa
Stärke zur Befestigung des Gipswandprofils
Thickness for the gypsum profile fixing
Epaisseur pour la fixation du profil
Dikte voor het profiel bevestiging

SINISTRO A SPINGERE - IZQUIERDA A EMPUJAR
LINKS IN DRUCKRICHTUNG - LEFT TO PUSH
GAUCHE À POUSSER - LINKS A DUWEN

DESTRO A SPINGERE - DERECHA A EMPUJAR
RECHTS IN DRUCKRICHTUNG - RIGHT TO PUSH
DROIT A POUSSER - RECHTS A DUWEN

sezione verticale - sección vertical - vertikaler Ausschnitt
vertical section - section horizontale - horizontale sectie

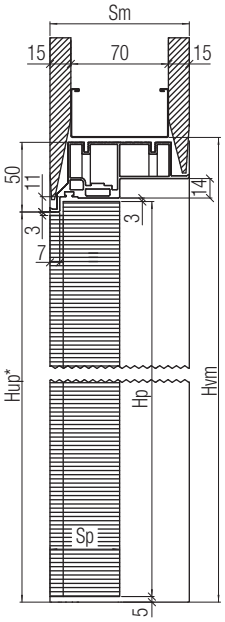

Telaio SPINGERE DX/SX
Sm. 100 Orditura 70

Marco EMPUJAR DER/IZQ
Sm 100, Entramado 70

Rahmen in DRUCKRICHTUNG RE/LI
FW 100 Aufbau 70

Frame in PUSHING DIRECTION RH/LH
wall. Th. 100 channel guide 70

Cadre POUSSER droite/gauche
épaisseur mur 100 - 70

Kader DUWEN rechts/links
dikte 100 - 70

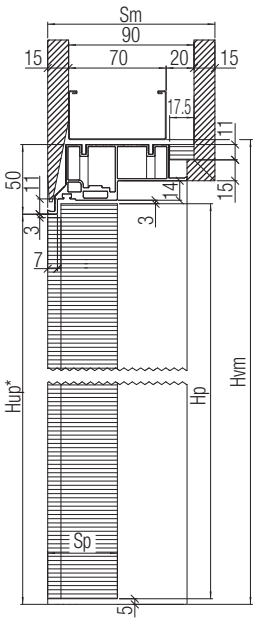

Telaio SPINGERE DX/SX
Sm. 120 Orditura 70

Marco EMPUJAR DER/IZQ
Sm 120, Entramado 70

Rahmen in DRUCKRICHTUNG RE/LI
FW 120 Aufbau 70

Frame in PUSHING DIRECTION RH/LH
wall. Th. 120 channel guide 70

Cadre POUSSER droite/gauche
épaisseur mur 120 - 70

Kader DUWEN rechts/links
dikte 120 - 70

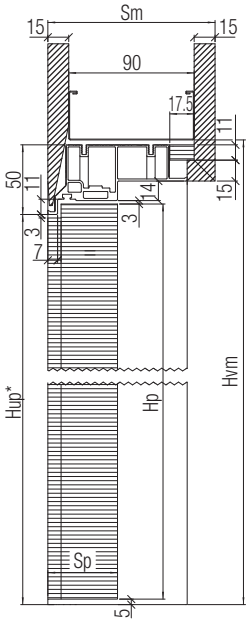

Telaio SPINGERE DX/SX
Sm. 120 Orditura 90

Marco EMPUJAR DER/IZQ
Sm 120, Entramado 90

Rahmen in DRUCKRICHTUNG RE/LI
FW 120 Aufbau 90

Frame in PUSHING DIRECTION RH/LH
wall. Th. 120 channel guide 90

Cadre POUSSER droite/gauche
épaisseur mur 120 - 90

Kader DUWEN rechts/links
dikte 120 - 90

sezione orizzontale - sección horizontal - horizontaler Ausschnitt
horizontal section - section horizontale - horizontale sectie

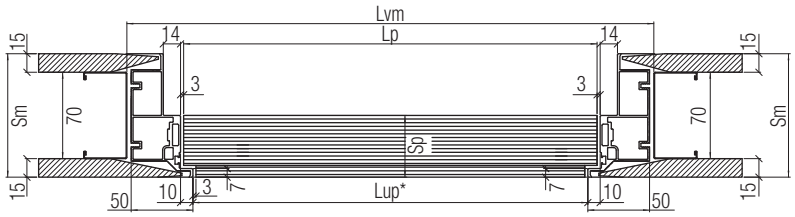

Telaio SPINGERE DX/SX Sm. 100 Orditura 70
Marco EMPUJAR DER/IZQ Sm 100, Entramado 70
Rahmen in DRUCKRICHTUNG RE/LI FW 100 Aufbau 70
Frame in PUSHING DIRECTION RH/LH wall. Th. 100 channel guide 70
Cadre POUSSER droite/gauche épaisseur mur 100 - 70
Kader DUWEN rechts/links dikte 100 - 70

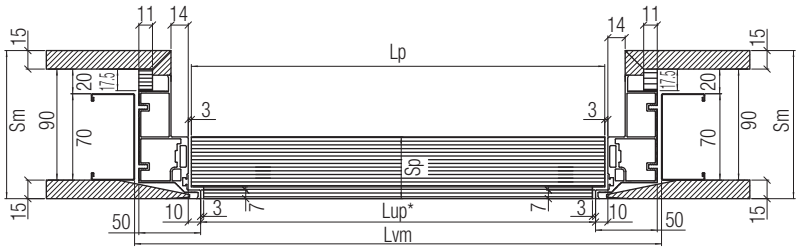

Telaio SPINGERE DX/SX Sm. 120 Orditura 70
Marco EMPUJAR DER/IZQ Sm 120, Entramado 70
Rahmen in DRUCKRICHTUNG RE/LI FW 120 Aufbau 70
Frame in PUSHING DIRECTION RH/LH wall. Th. 120 channel guide 70
Cadre POUSSER droite/gauche épaisseur mur 120 - 70
Kader DUWEN rechts/links dikte 120 - 70

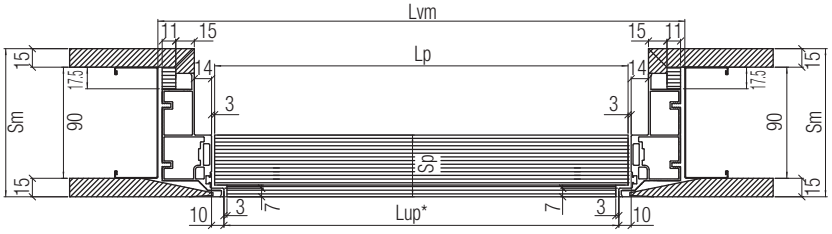

Telaio SPINGERE DX/SX Sm. 120 Orditura 90
Marco EMPUJAR DER/IZQ Sm 120, Entramado 90
Rahmen in DRUCKRICHTUNG RE/LI FW 120 Aufbau 90
Frame in PUSHING DIRECTION RH/LH wall. Th. 120 channel guide 90
Cadre POUSSER droite/gauche épaisseur mur 120 - 90
Kader DUWEN rechts/links dikte 120 - 90

Formule di calcolo dimensionale per telai SPINGERE Dx/Sx
Hvm (Vano muro in altezza)=Hup*+55 mm
Hup* (Altezza utile di passaggio)=1500/2700 mm (nominale)
Hp (Altezza pannello)=Hup*+5 mm
Sp (Spessore pannello)=50 mm
Lvm (Vano muro in larghezza)=Lup*+110 mm
Lup* (Larghezza utile di passaggio)=600/1000 mm (nominale)
Lp (Larghezza pannello)=Lup*+15 mm
*Lup e Hup sono quote nominali e non effettive.

Fórmulas de cálculo dimensional para marcos EMPUJAR Der/Izq
Hvm (hueco pared en altura)=Hup*+55 mm
Hup* (altura útil de paso)=1500/2700 mm (nominal)
Hp (Altur panel)=Hup*+5 mm
Sp (Espesor panel)=50 mm
Lvm (Hueco pared en anchura)=Lup*+110 mm
Lup* (anchura útil de paso)= 600/1000 mm (nominal)
Lp (anchura panel)=Lup*+15 mm
*Lup y Hup son cotas nominales y no efectivas

Formeln zur Dimensionalen Kalkulation in DRUCKRICHTUNG RE/LI
Hvm (Rohbaumaß in der Höhe)=Hup*+55 mm
Hup* (theoretische Durchgangslichte)=1500/2700 mm (nominal)
Hp (Türblatthöhe)=Hup*+5 mm
Sp (Türblattstärke)=50 mm
Lvm (Rohbaulichtbreite)=Lup*+110 mm
Lup* (theoretische Durchgangslichtbreite)=600/1000 mm (nominal)
Lp (Türblattbreite)=Lup*+15 mm
*Lup und Hup sind theoretische Maße und keine effektiven Maße.

Formulas for the dimensional calculation PUSHING DIRECTION RH/LH
Hvm (wall opening height)=Hup*+55 mm
Hup* (theorical wall height passage opening)=1500/2700 mm (nominal)
Hp (door leaf height)=Hup*+5 mm
Sp (door thickness)=50 mm
Lvm (wall opening width)=Lup*+110 mm
Lup* (theorical wall passage opening width)=600/1000 mm (nominal)
Lp (door leaf widht)=Lup*+15 mm
*Lup and Hup theorical and no effective sizes.

Formule de calcul dimensioné pour un cadre à POUSSER Droite/Gauche
Hvm (Hauteur de la réservation)=Hup*+55 mm
Hup* (Hauteur de passage final)=1500/2700 mm (nominale)
Hp (Hauteur utile du panneau)=Hup*+5 mm
Sp (Epaisseur du panneau)=50 mm
Lvm (Largeur de la réservation)=Lup*+110 mm
Lup* (Largeur du passage final)=600/1000 mm (nominale)
Lp (Largeur utile du panneau)=Lup*+15 mm
*Lup et Hup sont dimensions nominales et non effectives.

Berekeningsformule afmetingen voor DUWKADER rechts/links
Hvm (Reserveringshoogte)=Hup* + 55 mm
Hup* (uiteindelijke doorgangshoogte)=1500/2700 mm (nominale)
Hp (Nuttige hoogte van het paneel)=Hup* + 5 mm
Sp (Dikte van paneel)=50 mm
Lvm (Breedte van de reservatie)=Lup* + 110 mm
Lup* (Breedte van de uiteindelijke doorgang)=600/1000 mm (nominale)
Lp (Nuttige breedte van het paneel)=Lup* + 15 mm
*Lup en Hup zijn nominale afmetingen en niet effectief.

CARTONGESSO: Modello a tirare - CARTÓN-YESO: Modelo tirar
FÜR GIPSWÄNDE: Modell in Zugrichtung - FOR GYPSUM BOARD WALLS: Model to pull
POUR PLAQUE DE PLÂTRE : modèle à tirer - GIPSKARTON : trekmodel

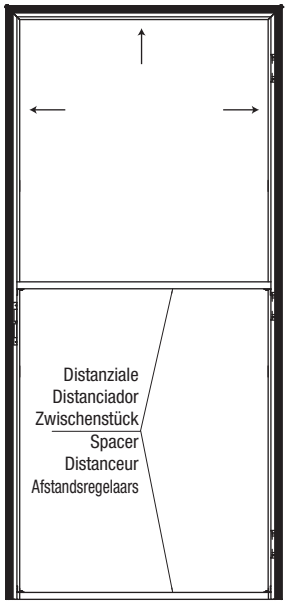

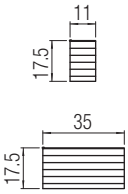

Telaio composto da un solo elemento
Armazón compuesto por un solo elemento
Rahmen bestehend aus einem einizgen Teil
Frameconsisting of only one element
Cadre composé d'un unique élément
Kader samengesteld uit 1 element

Spessore fissaggio lastra
Espesor fijación placa
Stärke zur Befestigung des Gipswandprofils
Thickness for the gypsum profile fixing
Epaisseur pour la fixation du profil
Dikte voor het profiel bevestiging

SINISTRO A TIRARE - IZQUIERDA A TIRAR
LINKS IN ZUGRICHTUNG - LEFT TO PULL
GAUCHE A TIRER - LINKS TE TREKKEN

DESTRO A TIRARE - DERECHA A TIRAR
RECHTS IN ZUGRICHTUNG - RIGHT TO PULL
DROIT A TIRER - RECHTS TE TREKKEN

sezione verticale - sección vertical - vertikaler Ausschnitt
vertical section - section horizontale - horizontale sectie

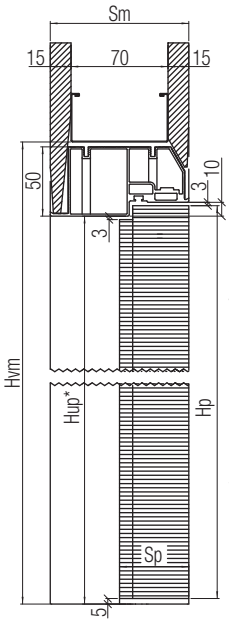

Telaio TIRARE DX/SX
Sm. 100 Orditura 70
Marco TIRAR DER/IZQ
Sm 100, Entramado 70
Rahmen in ZUGRICHTUNG RE/LI
FW 100 Aufbau 70
Frame in PULLING DIRECTION RH/LH
wall. Th. 100 channel guide 70
Cadre à TIRER droite/gauche
épaisseur mur 100 - 70
Kader TREKKEN rechts/links
dikte 100 - 70

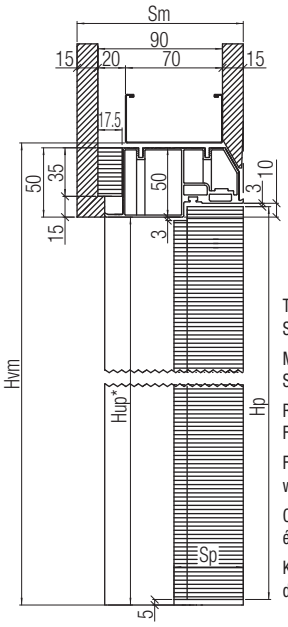

Telaio TIRARE DX/SX
Sm. 120 Orditura 70
Marco TIRAR DER/IZQ
Sm 120, Entramado 70
Rahmen in ZUGRICHTUNG RE/LI
FW 120 Aufbau 70
Frame in PULLING DIRECTION RH/LH
wall. Th. 120 channel guide 70
Cadre à TIRER droite/gauche
épaisseur mur 120 - 70
Kader TREKKEN rechts/links
dikte 120 - 70

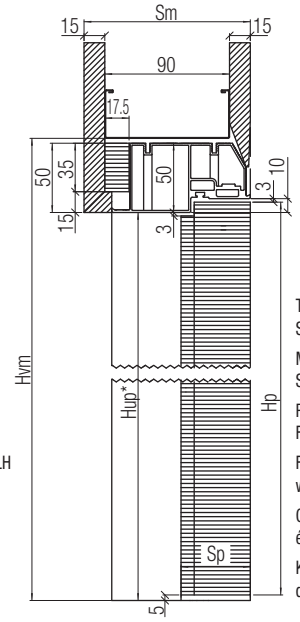

Telaio TIRARE DX/SX
Sm. 120 Orditura 90
Marco TIRAR DER/IZQ
Sm 120, Entramado 90
Rahmen in ZUGRICHTUNG RE/LI
FW 120 Aufbau 90
Frame in PULLING DIRECTION RH/LH
wall. Th. 120 channel guide 90
Cadre à TIRER droite/gauche
épaisseur mur 120 - 90
Kader TREKKEN rechts/links
dikte 120 - 90

sezione orizzontale - sección horizontal - horizontaler Ausschnitt
horizontal section - section horizontale - horizontale sectie

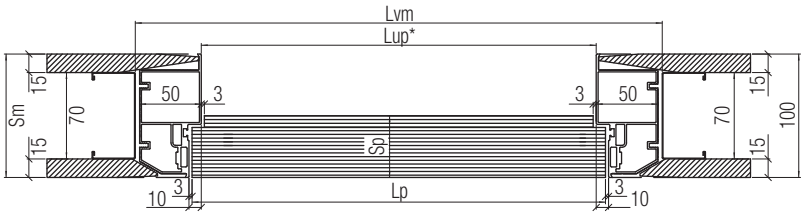

Telaio TIRARE DX/SX Sm. 100 Orditura 70
Marco TIRAR DER/IZQ Sm 100, Entramado 70
Rahmen in ZUGRICHTUNG RE/LI FW 100 Aufbau 70
Frame in PULLING DIRECTION RH/LH wall. Th. 100 channel guide 70
Cadre à TIRER droite/gauche épaisseur mur 100 - 70
Kader TREKKEN rechts/links dikte 100 - 70

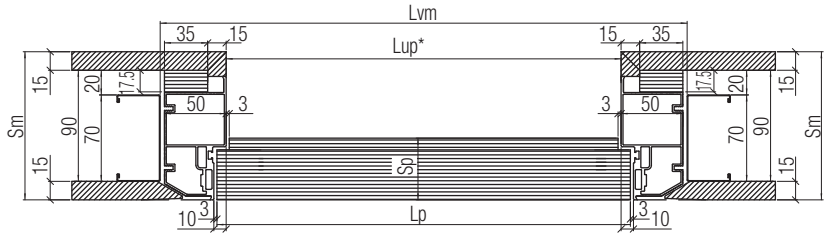

Telaio TIRARE DX/SX Sm. 120 Orditura 70
Marco TIRAR DER/IZQ Sm 120, Entramado 70
Rahmen in ZUGRICHTUNG RE/LI FW 120 Aufbau 70
Frame in PULLING DIRECTION RH/LH wall. Th. 120 channel guide 70
Cadre à TIRER droite/gauche épaisseur mur 120 - 70
Kader TREKKEN rechts/links dikte 120 - 70

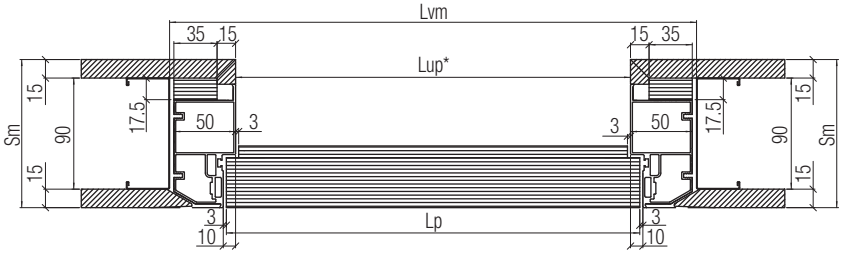

Telaio TIRARE DX/SX Sm. 120 Orditura 90
Marco TIRAR DER/IZQ Sm 120, Entramado 90
Rahmen in ZUGRICHTUNG RE/LI FW 120 Aufbau 90
Frame in PULLING DIRECTION RH/LH wall. Th. 120 channel guide 90
Cadre à TIRER droite/gauche épaisseur mur 120 - 90
Kader TREKKEN rechts/links dikte 120 - 90

Formule di calcolo dimensionale per telai TIRARE Dx/Sx
Hvm (Vano muro in altezza)=Hup*+55 mm
Hup* (Altezza utile di passaggio)=1500/2700 mm (nominale)
Hp (Altezza pannello)=Hup*+5 mm
Sp (Spessore pannello)=50 mm
Lvm (Vano muro in larghezza)=Lup*+110 mm
Lup* (Larghezza utile di passaggio)=600/1000 mm (nominale)
Lp (Larghezza pannello)=Lup*+15 mm
*Lup e Hup sono quote nominali e non effettive.

Fórmulas de cálculo dimensional para marcos TIRAR Der/Izq
Hvm (hueco pared en altura)=Hup*+55 mm
Hup* (altura útil de paso)=1500/2700 mm (nominal)
Hp (Altur panel)=Hup*+5 mm
Sp (Espesor panel)=50 mm
Lvm (Hueco pared en anchura)=Lup*+110 mm
Lup* (anchura útil de paso)= 600/1000 mm (nominal)
Lp (anchura panel)=Lup*+15 mm
*Lup y Hup son cotas nominales y no efectivas

Formeln zur dimensionalen Kalkulation in Zugrichtung RE/LI
Hvm (Rohbaumaß in der Höhe)=Hup*+55 mm
Hup* (theoretische Durchgangslichte)=1500/2700 mm (nominal)
Hp (Türblatthöhe)=Hup*+5 mm
Sp (Türblattstärke)=50 mm
Lvm (Rohbaulichtbreite)=Lup*+110 mm
Lup* (theoretische Durchgangslichtbreite)=600/1000 mm (nominal)
Lp (Türblattbreite)=Lup*+15 mm
*Lup und Hup sind theoretische Maße und keine effektiven Maße.

Formlulas for the dimensional calclualtion in pulling direction RH/LH
Hvm (wall opening height)=Hup*+55 mm
Hup* (theorical wall height passage opening)=1500/2700 mm (nominal)
Hp (door leaf height)=Hup*+5 mm
Sp (door thickness)=50 mm
Lvm (wall opening width)=Lup*+110 mm
Lup* (theorical wall passage opening width)=600/1000 mm (nominal)
Lp (door leaf widht)=Lup*+15 mm
*Lup and Hup theorical and no effective sizes.

Formule de calcul dimensioné pour un cadre à TIRER Droite/Gauche
Hvm (Hauteur de la réservation)=Hup*+55 mm
Hup* (Hauteur de passage final)=1500/2700 mm (nominale)
Hp (Hauteur utile du panneau)=Hup*+5 mm
Sp (Epaisseur du panneau)=50 mm
Lvm (Largeur de la réservation)=Lup*+110 mm
Lup* (Largeur du passage final)=600/1000 mm (nominale)
Lp (Largeur utile du panneau)=Lup*+15 mm
*Lup et Hup sont dimensions nominales et non effectives.

Berekeningsformule afmetingen voor TREKKADER rechts/links
Hvm (Reserveringshoogte)=Hup* + 55 mm
Hup* (uiteindelijke doorgangshoogte)=1500/2700 mm (nominale)
Hp (Nuttige hoogte van het paneel)=Hup* + 5 mm
Sp (Dikte van paneel)=50 mm
Lvm (Breedte van de reservatie)=Lup* + 110 mm
Lup* (Breedte van de uiteindelijke doorgang)=600/1000 mm (nominale)
Lp (Nuttige breedte van het paneel)=Lup* + 15 mm
*Lup en Hup zijn nominale afmetingen en niet effectief.

Parete cartongesso dx/sx profilo tirare o spingere
Pared cartón-yeso der/izq perfil tirar o empujar
Gipswand Profil RE/LI in Druck-oder Zugrichtung
Profile for gypsum board walls RH/LH in pushing or pulling direction
Cloison plaque de plâtre droite/gauche à tirer ou à pousser
Gipskartonwand rechts/links te trekken of duwen

Lup*	X	Hup*	Lvm Lup*+110	X	Hvm Hup*+55	Sm	Lp Lup*+15	X	Hp Hup*+5
600	x	2000	710	x	2055		615	x	2005
600	x	2020	710	x	2075		615	x	2025
600	x	2030	710	x	2085		615	x	2035
600	x	2100	710	x	2155		615	x	2105
700	x	2000	810	x	2055		715	x	2005
700	x	2020	810	x	2075		715	x	2025
700	x	2030	810	x	2085		715	x	2035
700	x	2100	810	x	2155	100	715	x	2105
800	x	2000	910	x	2055		815	x	2005
800	x	2020	910	x	2075	120	815	x	2025
800	x	2030	910	x	2085		815	x	2035
800	x	2100	910	x	2155	125	815	x	2105
900	x	2000	1010	x	2055		915	x	2005
900	x	2020	1010	x	2075		915	x	2025
900	x	2030	1010	x	2085		915	x	2035
900	x	2100	1010	x	2155		915	x	2105
1000	x	2000	1110	x	2055		1015	x	2005
1000	x	2020	1110	x	2075		1015	x	2025
1000	x	2030	1110	x	2085		1015	x	2035
1000	x	2100	1110	x	2155		1015	x	2105
600	x	2110 - 2400	710	x	2165 - 2455		615	x	2115
600	x	2110 - 2400	710	x	2165 - 2455		615	x	2405
700	x	2110 - 2400	810	x	2165 - 2455		715	x	2115
700	x	2110 - 2400	810	x	2165 - 2455		715	x	2405
800	x	2110 - 2400	910	x	2165 - 2455		815	x	2115
800	x	2110 - 2400	910	x	2165 - 2455		815	x	2405
900	x	2110 - 2400	1010	x	2165 - 2455		915	x	2115
900	x	2110 - 2400	1010	x	2165 - 2455	100	915	x	2405
1000	x	2110 - 2400	1110	x	2165 - 2455		1015	x	2115
1000	x	2110 - 2400	1110	x	2165 - 2455	120	1015	x	2405
600	x	2410 - 2700	710	x	2465 - 2755		615	x	2415
600	x	2410 - 2700	710	x	2465 - 2755	125	615	x	2705
700	x	2410 - 2700	810	x	2465 - 2755		715	x	2415
700	x	2410 - 2700	810	x	2465 - 2755		715	x	2705
800	x	2410 - 2700	910	x	2465 - 2755		815	x	2415
800	x	2410 - 2700	910	x	2465 - 2755		815	x	2705
900	x	2410 - 2700	1010	x	2465 - 2755		915	x	2415
900	x	2410 - 2700	1010	x	2465 - 2755		915	x	2705
1000	x	2410 - 2700	1110	x	2465 - 2755		1015	x	2415
1000	x	2410 - 2700	1110	x	2465 - 2755		1015	x	2705

FORMULE - FÓRMULAS
FORMELN - FORMULA
FORMULE - FÓRMULE
Lvm= Lup*+110 mm
Hvm= Hup*+55 mm
Lp= Lup*+15 mm
Hp= Hup*+5 mm
Sp. min. 50 mm

Il Foro Muro consigliato nei modelli per pareti in cartongesso, comprende un “gioco di introduzione” di 10mm in larghezza e 5mm in altezza.
Il “gioco di introduzione” è comunque indicativo e può essere variato in base alle diverse esigenze di cantiere.
*Lup e Hup sono quote nominali e non effettive.

En el hueco pared recomendado para los sistemas para paredes en cartón-yeso, hay que dejar un espacio (“juego”) de 10 mm en anchura y 5 mm en altura.
De todas formas el juego es indicativo y puede variar en fase de obra.
*Lup y Hup son cotas nominales y no efectivas.

Die empfohlene Maueröffnung der Modelle für Gipswände, enthalten eine “Passungstoleranz” von 10mm in der Breite und 5mm in der Höhe.
Die “Passungstoleranz” ist jedoch rein indikativ und ändert sich je nach Bedarf des Einbaus.
*Lup und Hup sind theoretische Maße und keine effektiven Maße.

The recommended wall opening of the models for gypsum board walls have a “fit tolerance” of 10 mm in width and 5 mm in height.
The “fit tolerance” is merely indicative and may change according to the different needs during the installation phase.
*Lup and Hup theorical and not effective sizes.

La réservation conseillé à réaliser dans la cloison brique, comprend un « jeu de mise en place » de 10 mm en largeur et 5 mm en hauteur.
Le « jeu de mise en place » est indicatif et peut varié selon les diverses particularité du chantier.
*Lup et Hup sont les dimensions nominales et non effectives.

De aanbevolen reservatie te gebruiken in de gemetste wand, bevat een « samenspel van plaatsing” van 10 mm in de breedte en 5 mm in de hoogte.
Het “samenspel van de plaatsing” is indicatief en kan variëren naargelang de specificatie van het werk.
*Lup en Hup zijn de nominale afmetingen en niet effectief.

Posa dello stipite - Ubicacion de la jamba - Anbringung des Pfostens
Installation of the jamb - Pose du montant - Plaatsing van de wand

①

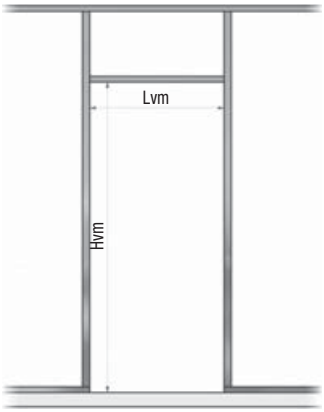

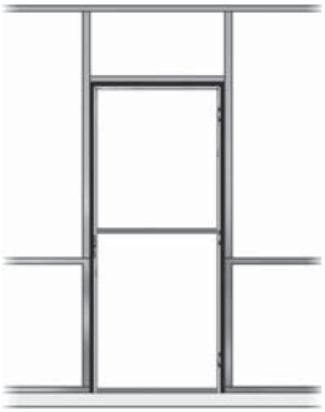

Per una corretta installazione è necessario effettuare uno squadro perfetto.
1- Predisporre il vano muro per accogliere il telaio secondo le dimensioni di ingombro riportate nella tabella.
Posizionare il telaio assicurandosi di allineare il piombo ed il piano. La base inferiore del telaio dovrà essere posta a filo del pavimento finito.

Para una correcta instalación es necesario efectuar un hueco perfecto.
1- Predisponer el hueco pared para recibir la estructura según las dimensiones que figuran en la tabla.
Posicionar la estructura asegurándose de alinear el hilo de plomo y el piso. La base inferior de la estructura deberá ser colocada a ras del pavimento terminado.

Für eine korrekte Montage ist eine perfekte Auslotung notwendig.
1- Die Maueröffnung vorbereiten, um den Rahmen laut den angegebenen Maßen der Tabelle einzufassen.
Den Rahmen so positionieren, dass er perfekt ausgelotet ist. Die untere Basis des Rahmens muss auf den verlegten Fußboden gestellt werden.

In order to grant a correct installation it is necessary to make a perfect plumbing.
1- Prepare the wall opening in order to grip the frame following the sizes given in the chart.
Set the frame and make sure that the plumb is aligned. The inferior basis of the frame should be put on the laid floor.

Pour une correcte installation il est necessaire d'effectuer un aplomb parfait.
1- Réaliser la rerservation dans le mur pour placer le cadre selon les dimensions reportées dans le tableau des mesures.
Positionner le cadre en s'assurant du bon alignement et de l'aplomb. La base inférieure du cadre devra etre placé au niveau du sol fini.

Voor een correcte plaatsing is een loodrechtheid vereist.
1- Realiseer een reservatie in de muur om het kader te kunnen plaatsen volgens de afmetingen die je terugvindt op de tabel.
Plaats het kader loodrecht. De onderkant van het kader dient geplaatst te worden op de afgewerkte vloer.

②

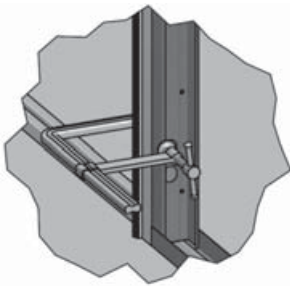

2- Bloccare quindi il telaio ai montanti per cartongesso con morsetti accertandosi nuovamente dell'allineamento e del piombo del telaio.
Fissare il telaio con viti lungo i montanti verticali ed il traverso superiore.
Non rimuovere i distanziali.

2- Por lo tanto bloquear la estructura a los montantes de cartonyeso con las abrazaderas controlando nuevamente el alineamiento y el hilo de plomo de la estructura.
Fijar la estructura con tornillos a lo largo de los montantes verticales y el travesaño superior.
No quitar los distanciadores.

2- Anschließend den Rahmen an die Pfosten für Gipswände mit Klemmen blockieren und nochmals die Anpassung und Auslotung sicherstellen.
Den Rahmen mit Schrauben entlang der senkrechten Pfosten und dem Querträger blockieren.
Die Distanzhalter nicht entfernen

2- Fix the frame to the jamb for gypsum board with clips and make again sure that it is aligned with the plumb. Screw the frame along the vertical doorposts and the upper beam.
Do not remove the spacers.

2- Fixer donc le cadre aux profilés métallique pour plaque de plâtre avec des serres joints en s'assurant, à nouveau, que le cadre est bien dans l'alignement et d'à plomb. Fixer le cadre aux profilés métalliques de la structure de la cloison, à l'aide de longues vis (sur les montants verticaux et le montant horizontal).
Ne pas retirer les distanceurs.

2- Het kader bevestigen aan de metalen profielen voor gipsplaten met knooppunten, en opnieuw controleren of het kader recht uitgelijnd is en of het loodrecht staat. Het kader bevestigen aan de metalen delen van de structuur van de muur met behulp van lange schroeven (op de verticale en horizontale stijlen).
De afstandhouders niet verwijderen.

③

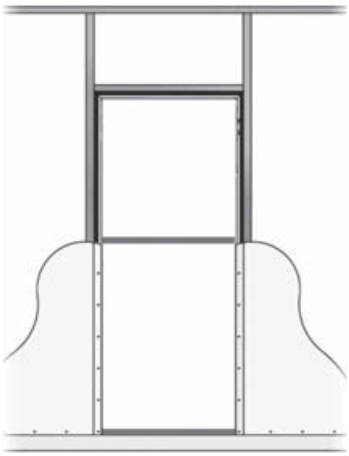

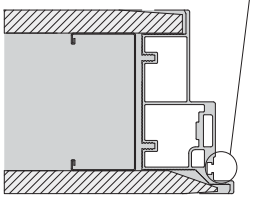

3- Posizionare le lastre per cartongesso, ed avvitarle al montante del telaio, e al montante per cartongesso. Rasare poi con stucco per cartongesso i punti di raccordo, sui quali consigliamo anche l'apposizione di garza di tenuta per una maggior presa del prodotto e ad evitare antiestetiche setolature.
Particolari attenzioni vanno poste ove lo spessore del rivestimento risulti critico. Si consiglia pertanto, in prossimità del profilo del telaio e degli spigoli, l'utilizzo di reti per rasatura in fibra o garze e l'utilizzo di stucchi per rasatura idonea.
(A) Non verniciare la sede di inserimento della guarnizione in quanto compromette l'inserimento fluido della medesima.

3- Posicionear las láminas de cartonyeso y atornillarlas al montante de la estructura. Alisar luego con estuco para cartonyeso los puntos de empalme, sobre los cuales aconsejamos también el uso de redes para un mejor sostén del producto.
Hay que prestar particular atención en aquellos casos en que el espesor del recubrimiento es crítico. Por tanto, en proximidad del marco y de los cantos, se aconseja el uso de rejillas en fibra o gasa y el utilizo de masillas apropiadas para enrasar.
(A) No pintar la ranura de alojamiento de la goma de choque para mantenerla limpia y permitir que la goma se inserte con facilidad.

3- Die Platten für Gipswände positionieren und sie an die Rahmenpfosten sowie an die Pfosten selbst anschrauben. Dann die Verbindungspunkte mit Gips scheren. Auf die Verbindungspunkte empfehlen wir auch die Anbringung von Gaze für einen besseren Griff des Produkts und der Vermeidung unästhetischer Haarrissen. Beachten Sie insbesondere die Punkte wo die Verkleidungsdicke kritisch ist. Daher wird empfehlen nahe des Rahmenprofil und der Winkel ein feinmaschiges Netz zu verwenden und geeigneten Stuck zu benützen.
(A) Nicht die innere Rille für die Anschlagsdichtung lackieren damit die Einfügung problemlos erfolgen kann.

3- Locate the gypsum board plates, screw them to the frame posts and to the gypsum board post. Fill with lime the junction points on which we recommend putting also some gauze for a better grip of the product and avoid so anaesthetical hairline cracks. Pay attention to those points where sheating may be critical. We suggest to apply near to the frame profile and edges a small-meshed net and to use appropriate lime.
(A) Do not paint the seat of the gasket since it would compromise the installation of the gasket itself.

3- Positionner les plaques de plâtre en les fixant sur le montant du cadre et sur les profilés de la structure métallique de la cloison. Lisser avec enduit pour plaque de plâtre les points de raccord, sur lesquels nous conseillons de placer des bandes de fibre autocollantes pour une meilleure tenu de l'enduit et afin d'éviter les fissures.
Faire particulièrement attention aux points où la couche d'enduit est de faible épaisseur. Il est conseiller d'utiliser des bandes autocollantes pour la finition afin d'obtenir un meilleur résultat et une meilleure tenu dans le temps.
(A) Ne pas vernir l'espace dédié à l'insertion de la guarniture car cela compromettrait la fluidité de l'insertion.

3- Plaats de gipsplaat door ze te bevestigen op het kader en op de metalen profielen van de structuur van de muur. Een laagje pleister aanbrengen op de verbindpunten waar we eveneens lijmstrips aanbrengen om de pleister goed te laten kleven en om scheuren te voorkomen.
Bijzondere aandacht besteden aan punten waar de pleisterlaag is dun. Het is raadzaam om de lijmstrips te gebruiken voor de afwerking om een beter resultaat en een grotere duurzaamheid te krijgen.
(A) Niet de plaats schilderen waar de pakking komt het monteren ervan wordt daardoor bemoeilijkt.

Pannello porta INTONACO e CARTONGESSO - Hoja puerta REVOQUE y CARTÓN-YESO
Türblatt VERPUTZTE WÄNDE und GIPSWÄNDE - Door leaf BRICK WALLS and GYPSUM BOARD WALLS
Panneau de porte pour ENDUIT et PLAQUE DE PLATRE - Deurpaneel om te BEPLEISTEREN of met GIPSKARTON

SPINGERE DX / TIRARE SX - EMPUJAR DER / ESTIRAR IZQ - DRÜCKEN RE / ZIEHEN LI
PUSH RH / PULL LH - POUSSER DROITE / TIRER GAUCHE - DUWEN RECHTS / TREKKEN LINKS

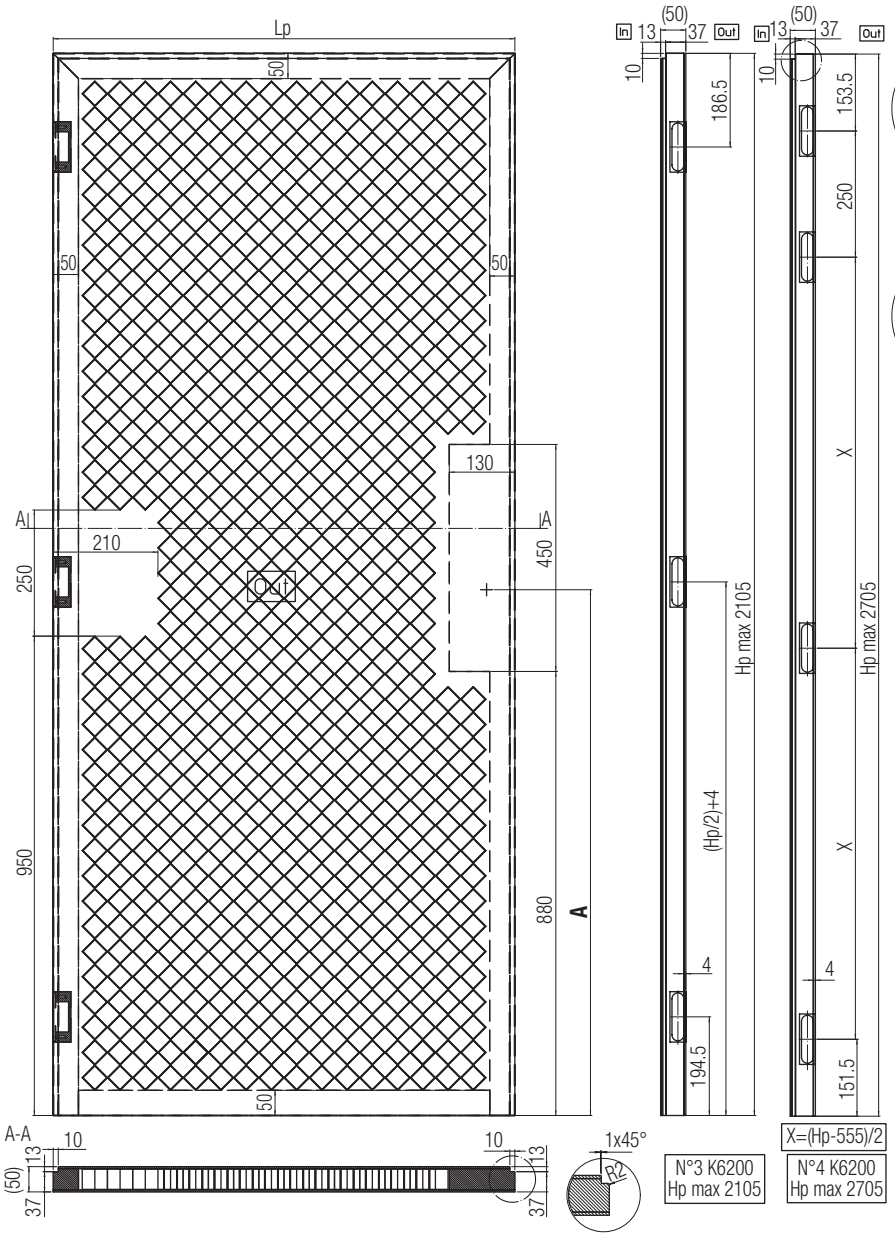

scasso Kubica K6200
mecanizado Kubica K6200
Fräsung Kubica K 6200
Milling Kubica K 6200
Fraisage Kubica K6200
Freesing kubica K6200

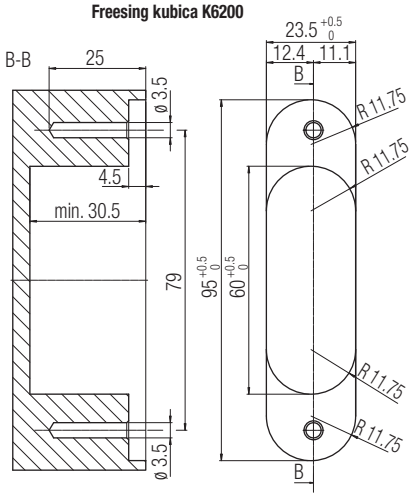

-Nb. Aumentare le dimensioni degli scassi in funzione della verniciatura.
N° cerniere varia in funzione delle dimensioni e del peso dell'anta.

-Pd. Aumentar las medidas de la plantilla en función del barnizado.
Nº bisagras varía en función de las dimensiones y del peso de la hoja.

-Die Fräsungsmaße abhängig von der Lackierung erhöhen.
-Increase the milling sizes depending on the varnishing.

-NB: Augmenter les dimensions du mortaisage en fonction de la finition.
Nbr de charnière varie en fonction des dimensions et des poids de la porte.

-Nb ; Verhoog de afmetingen van het tapgat in evenredigheid met de afwerking.
Nb ; aantal scharnieren varieert in functie van de afmetingen en het gewicht van de deur.

Lp=Lup* + 15 mm (es. Porta L800 pannello Lp815)
Hp=Hup* + 5 mm (es. Porta H2100 pannello Hp2105)

Lp=Lup* + 15 mm (ej. Puerta L800 panel Lp815)
Hp=Hup* + 5 mm (ej. Puerta H2100 panel Hp2105)

Lp=Lup* + 15 mm (z.B. Tür L800 Türflügel Lp815)
Hp=Hup* + 5 mm (z.B. Tür H2100 Türflügel Hp2105)

Lp=Lup* + 15 mm (e.g. Door L800 Doorleaf Lp815)
Hp=Hup* + 5 mm (e.g. Door H2100 Doorleaf Hp2105)

Lp=Lup* + 15 mm (es. Porte L800 panneau Lp815)
Hp=Hup* + 5 mm (es. Porte H2100 panneau Hp2105)

Lp=Lup* + 15 mm (Deur L800 paneel Lp815)
Hp=Hup* + 5 mm (Deur H2100 paneel Hp2105)

Nota bene: Le misure riportate sono da considerarsi del pannello finito già trattato (laccato o impiallacciato).
Nota: las medidas indicadas se refieren al panel acabado ya tratato (lacado o chapado).
P.S. Die aufgeführten Maße sind Maße bei bereits gefertigtem Türblatt (lackiert oder furniert).
N.B. Sizes reported are to be considered finished door leaf (laquered or veneered).
NB: les dimensions Précisées sont à considérer pour des panneaux finis déjà traiter (laque ou plaquage).
Nb De precieze afmetingen zijn in rekening te houden voor de afgewerkte bewerkte panelen (gelakt of geplakt).

AGB centro con foro chiave - AGB centro con hueco llave
AGB mittig mit Schlüsselloch - AGB in the centre with keyhole
AGB centre avec trou pour clef - AGB centrum met sleutelgat

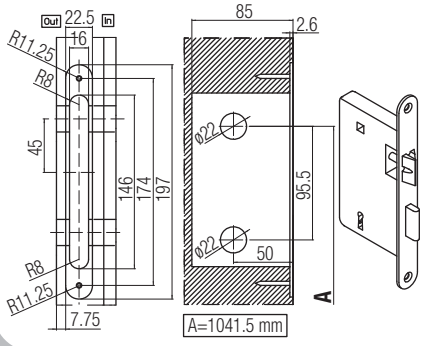

BONAITI B-ONE Mod. 901

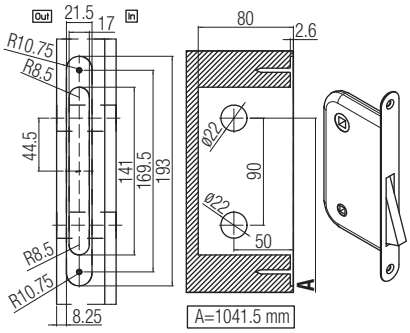

AGB MEDIANA / POLARIS con foro chiave - AGB MEDIANA / POLARIS con hueco llave
AGB MEDIANA / POLARIS mit Schlüsselloch - AGB MEDIANA / POLARIS with keyhole
AGB MEDIANA / POLARIS avec trou pour clef - AGB MEDIANA / POLARIS met sleutelgat

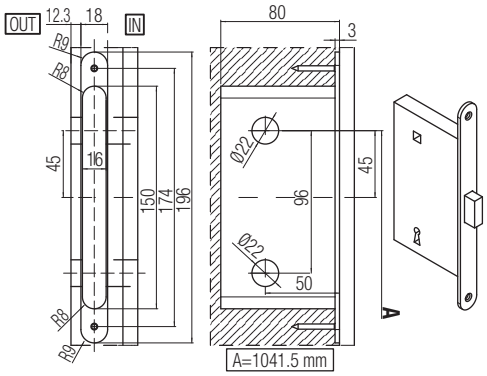

Pannello porta INTONACO e CARTONGESSO - Hoja puerta REVOQUE y CARTÓN-YESO
Türblatt VERPUTZTE WÄNDE und GIPSWÄNDE - Door leaf BRICK WALLS and GYPSUM BOARD WALLS
Panneau de porte pour ENDUIT et PLAQUE DE PLATRE - Deurpaneel om te BEPLEISTEREN of met GIPSKARTON

SPINGERE SX / TIRARE DX - EMPUJAR IZQ / ESTIRAR DER - DRÜCKEN LI / ZIEHEN RE
PUSH LH / PULL RH - POUSSER GAUCHE / TIRER DROITE - DUWEN LINKS / TREKKEN RECHTS

scasso Kubica K6200
mecanizado Kubica K6200
Fräsung Kubica K 6200
Milling Kubica K 6200
Fraisage Kubica K6200
Freesing kubica K6200

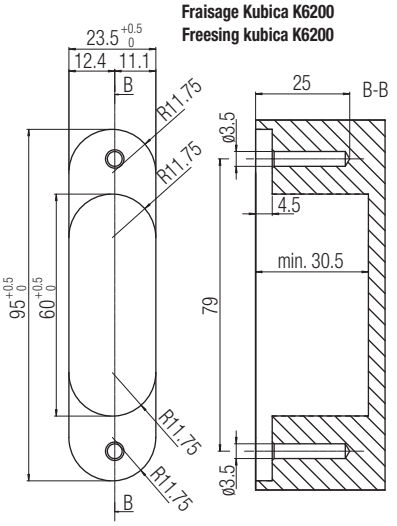

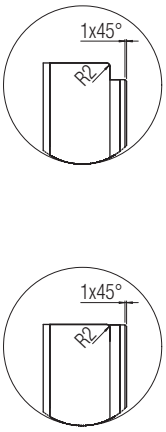

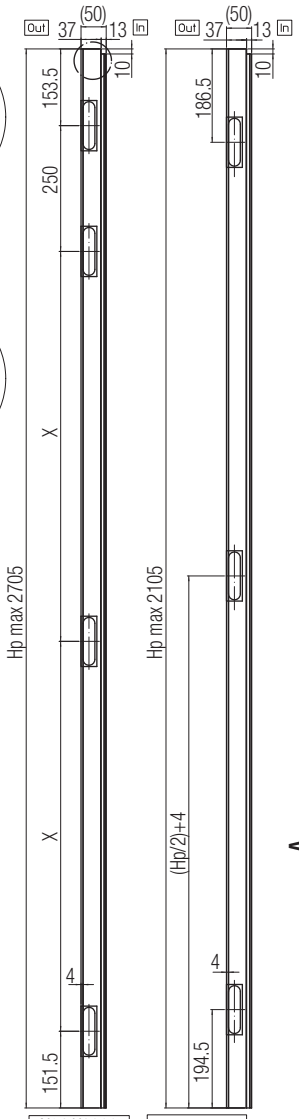

N°4 K6200
Hp max 2705

N°3 K6200
Hp max 2105

X=(Hp-555)/2

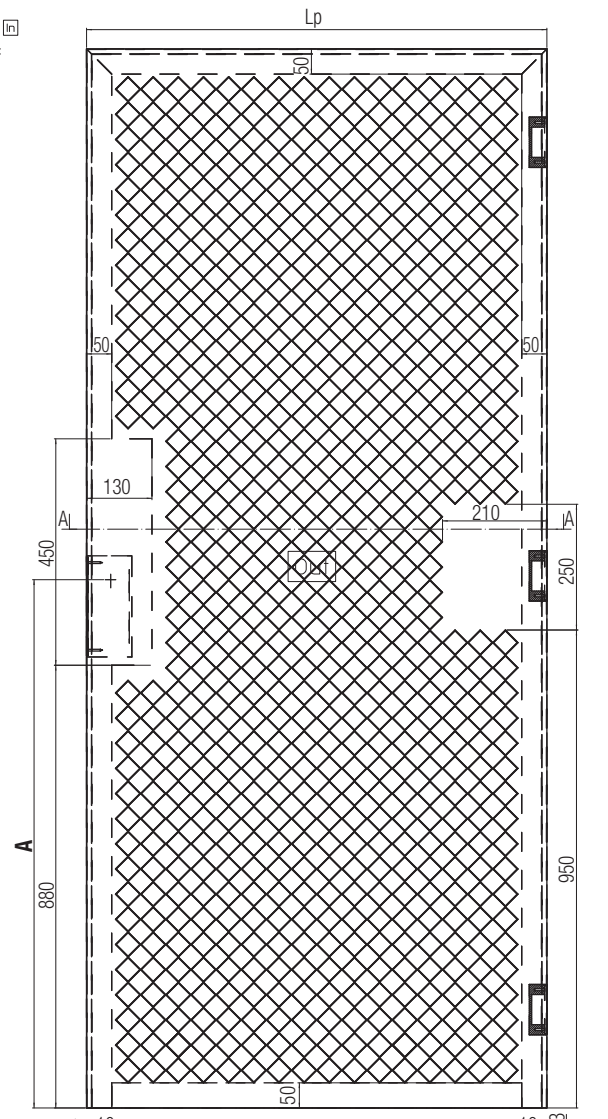

-Nb. Aumentare le dimensioni degli scassi in funzione della verniciatura.
N° cerniere varia in funzione delle dimensioni e del peso dell'anta.

-Pd. Aumentar las medidas de la plantilla en función del barnizado.
Nº bisagras varía en función de las dimensiones y del peso de la hoja.

-Die Fräsungsmaße abhängig von der Lackierung erhöhen.
-Increase the milling sizes depending on the varnishing.

-NB: Augmenter les dimensions du mortaisage en fonction de la finition.
Nbr de charnière varie en fonction des dimensions et des poids de la porte.

-Nb ; Verhoog de afmetingen van het tapgat in evenredigheid met de afwerking.
Nb ; aantal scharnieren varieert in functie van de afmetingen en het gewicht van de deur.

Lp=Lup* + 15 mm (es. Porta L800 pannello Lp815)
Hp=Hup* + 5 mm (es. Porta H2100 pannello Hp2105)
Sp=Spessore min. pannello 50 mm

Lp=Lup* + 15 mm (ej. Puerta L800 panel Lp815)
Hp=Hup* + 5 mm (ej. Puerta H2100 panel Hp2105)
Sp=Espesor min. panel 50 mm

Lp=Lup* + 15 mm (z.B. Tür L800 Türflügel Lp815)
Hp=Hup* + 5 mm (z.B. Tür H2100 Türflügel Hp2105)
Sp=Türblattdicke min. 50 mm

Lp=Lup* + 15 mm (e.g. Door L800 Doorleaf Lp815)
Hp=Hup* + 5 mm (e.g. Door H2100 Doorleaf Hp2105)
Sp=Panel thick. min. 50 mm

Lp=Lup* + 15 mm (es. Porte L800 panneau Lp815)
Hp=Hup* + 5 mm (es. Porte H2100 panneau Hp2105)
Sp=épaiss. min. panneau 50 mm

Lp=Lup* + 15 mm (Deur L800 paneel Lp815)
Hp=Hup* + 5 mm (Deur H2100 paneel Hp2105)
Sp=dikte min paneel 50 mm

Nota bene: Le misure riportate sono da considerarsi del pannello finito già trattato (laccato o impiallacciato).
Nota: las medidas indicadas se refieren al panel acabado ya tratato (lacado o chapado).
P.S. Die aufgeführten Maße sind Maße bei bereits gefertigtem Türblatt (lackiert oder furniert).
N.B. Sizes reported are to be considered finished door leaf (laquered or veneered).
NB: les dimensions Précisées sont à considérer pour des panneaux finis déjà traiter (laque ou plaquage).
Nb De precieze afmetingen zijn in rekening te houden voor de afgewerkte bewerkte panelen (gelakt of geplakt).

AGB centro con foro chiave - AGB centro con hueco llave
AGB mittig mit Schlüsselloch - AGB in the centre with keyhole
AGB centre avec trou pour clef - AGB centrum met sleutelgat

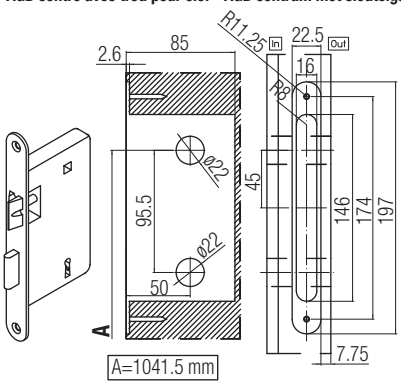

BONAITI B-ONE Mod. 901

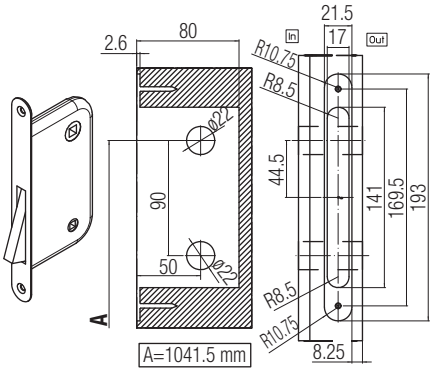

AGB MEDIANA / POLARIS con foro chiave - AGB MEDIANA / POLARIS con hueco llave
AGB MEDIANA / POLARIS mit Schlüsselloch - AGB MEDIANA / POLARIS with keyhole
AGB MEDIANA / POLARIS avec trou pour clef - AGB MEDIANA / POLARIS met sleutelgat

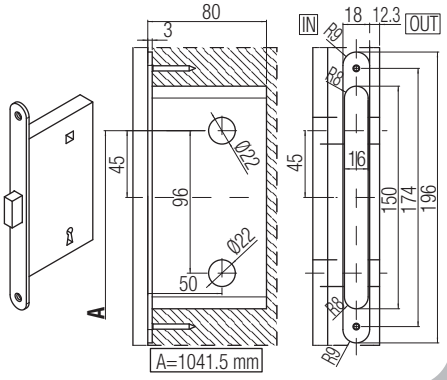

Montaggio anta - Montaje hoja - Türblattmontage
Installation of the door - Montage de la porte - Deurmontage

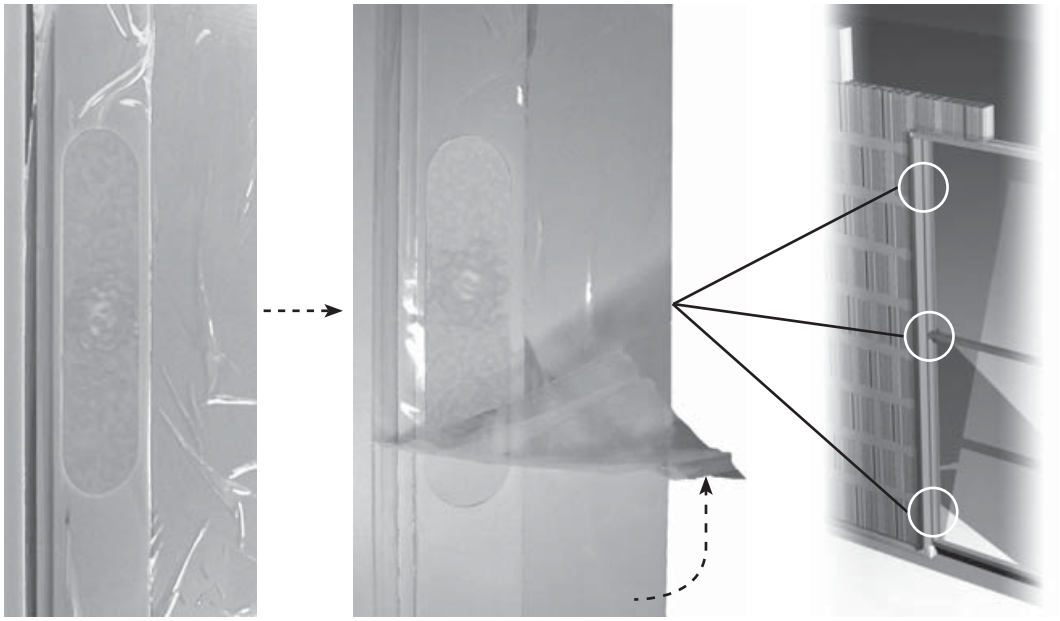

• Rimuovere la pellicola di protezione del profilo (intonaco), i tappi di protezione e i distanziali, prima di montare il pannello e solo dopo aver completato la posa in opera.

• Quitar el film de protección del perfil (revoque), los tapones de protección y los distanciadores, antes de montar el panel y solo después de haber completado la puesta en obra.

• Schutzfilm vom Profil (Version für verputzte Wände), Schutzkappen und Zwischenstücke entfernen bevor das Türblatt montiert wurde und nur nachdem der Aufbau auf Rahmens vervollständigt wurde.

• Remove the film (brick wall), cover caps and spacers before mounting the door leaf and after the installation of the frame will have been completed.

• Avant de monter la porte et seulement après avoir terminer la mise en place du cadre, retirer le film de protection présent sur le cadre aluminium (cadre pour enduit), retirer les caches et les distanceurs.

• Alvorens de deur te monteren et na het beëindigen van het plaatsen van het kader, verwijder de beschermfilm , verwijder de hoesjes en de afstandhouders.

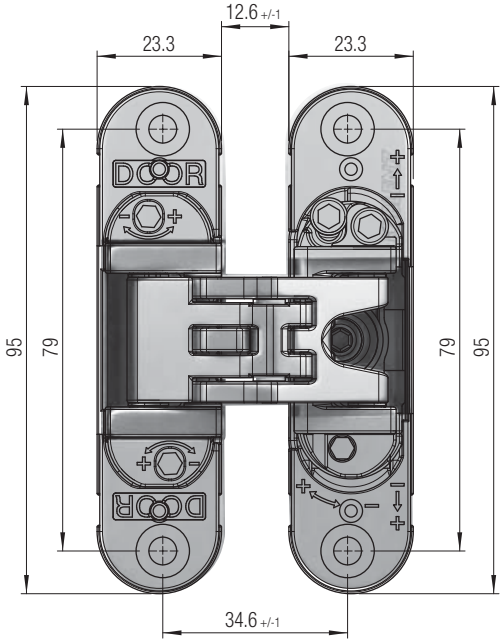

series
KUBICA
model
K6200

PATENTED

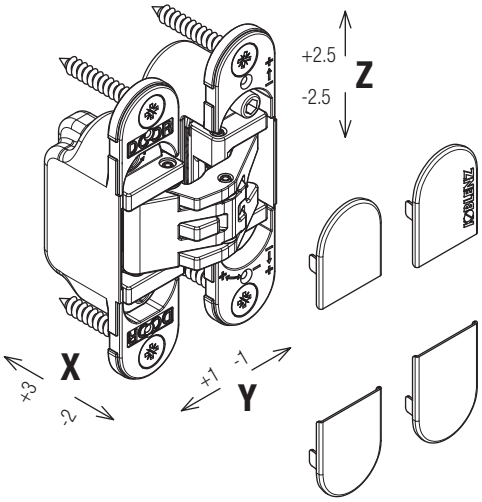

1

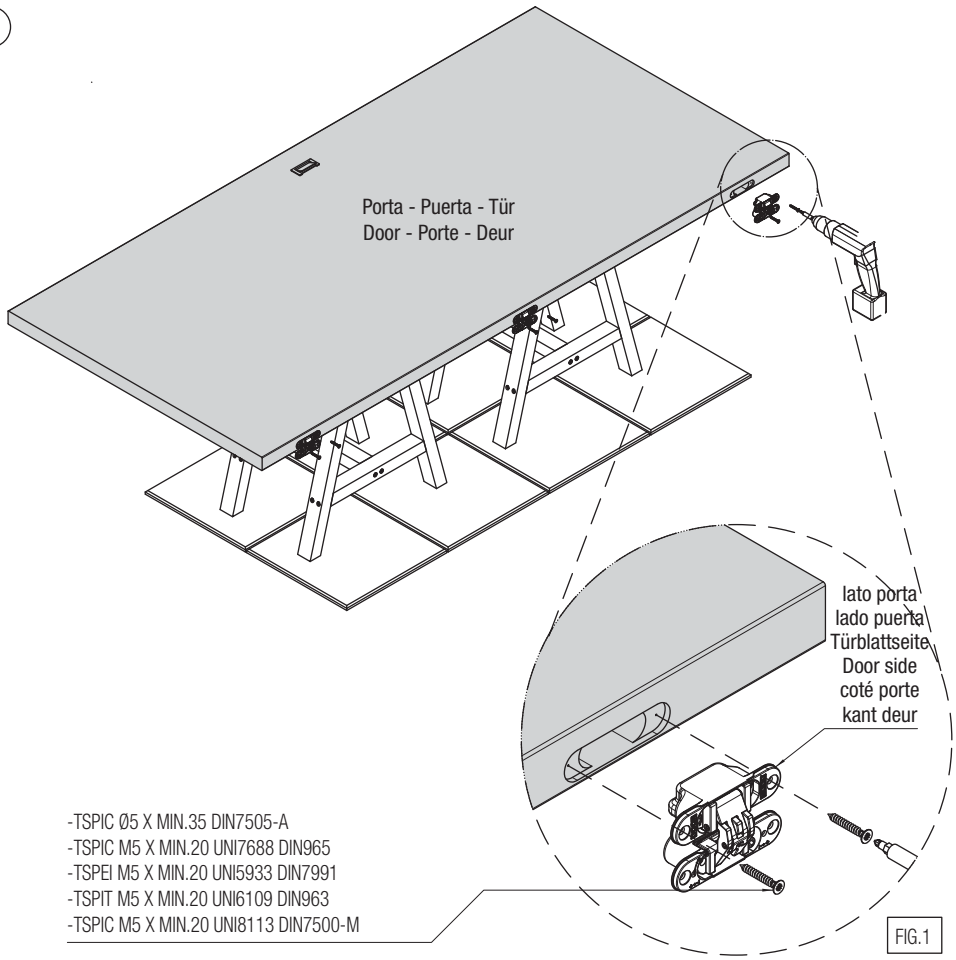

FIG.1

1- Alloggiare le cerniere nelle rispettive fresate sulla porta (fig.1) e fissarle con le apposite viti.

1- Alojar las bisagras en los mecanizados de la puerta (fig.1) y fijarlas con los tornillos recomendados.

1- Die Scharniere in die jeweiligen Fräsungen der Tür einsetzen (fig.1) und sie mit den empfohlenen Schrauben festziehen.

1- Set the hinges in the relative door leaf millings (fig.1) and fix them with the recommended screws.

1- Insérer les charnières dans les fraisages de la porte (fig.1) et les fixer avec les vis recommandés.

1- Plaats de scharnieren in de freesgaten van de deur (fig.1). Monteur het scharnier met passende schroeven.

2

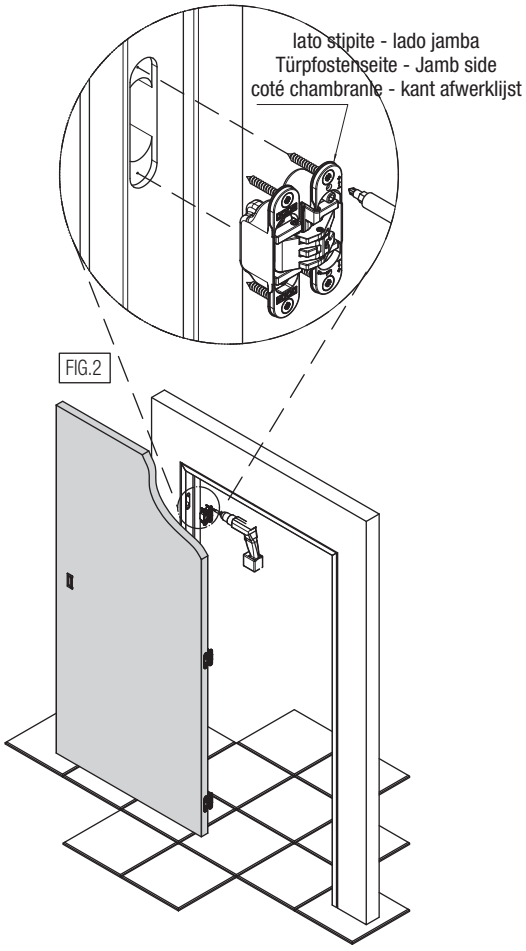

FIG.2

2- Montare la porta sullo stipite alloggiando le cerniere nelle rispettive fresate (fig.2). Fissare le cerniere con le apposite viti.

2- Instalar la puerta en el marco, alojando las bisagras en los correspondientes mecanizados (fig. 2). Fijar las bisagras con los tornillos.

2- Das Türblatt an der Zarge anbringen und die Türbänder in die jeweiligen Fräsungen einsetzten (Abb. 2). Die Türbänder mit den dafür vorgesehenen Schrauben befestigen.

2- Fix the door leaf to the jamb and insert the hinges into the millings (see picture 2). Fix the hinges with the specific screws.

2- Fixer la porte au chambranle en logeant les charnières dans les fraisages réspectifs.

2- Monteer het deurblad in de omkasting door de scharnieren in de passende uitfrezingen te plaatsen. (fig.2) bevestig de scharnieren met de gepaste schroeven.

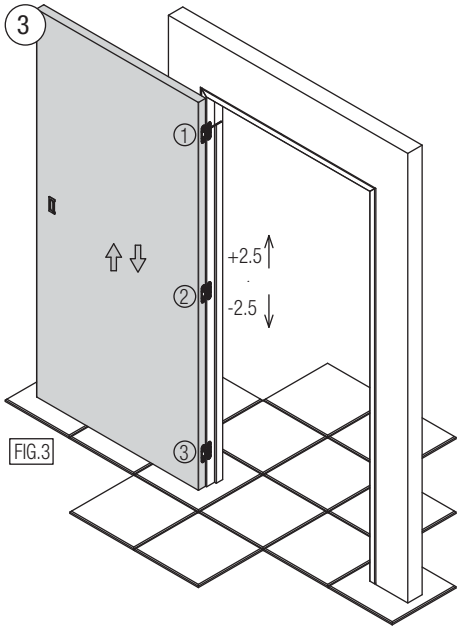

FIG.3

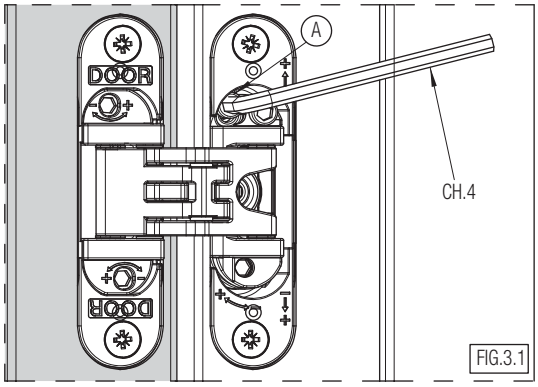

FIG.3.1

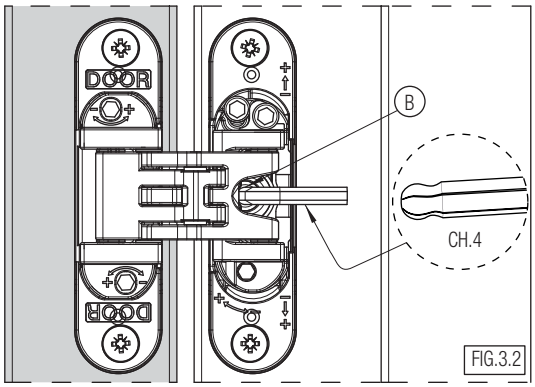

FIG.3.2

3- REGOLAZIONE VERTICALE
Allentare la vite "A" su tutte le cerniere (fig.3.1). Regolare la cerniera ruotando il perno "B" (fig.3.2). Ripetere la regolazione su tutte le cerniere seguendo la sequenza indicata (fig.3) in modo da distribuire il peso della porta su tutte le cerniere. Terminata la regolazione procedere con il serraggio delle viti "A" (fig.3.1).NB: nel caso in cui il peso del pannello fosse prossimo alla portata massima, si consiglia l'utilizzo di un cuneo sotto il pannello.

3- REGULACIÓN VERTICAL
Aflojar el tornillo "A" en todas las bisagras (fig. 3.1). Regular la bisagra girando el tornillo "B" (fig. 3.2). Repetir la regulación en todas las bisagras siguiendo la secuencia indicada (fig.3) para distribuir uniformemente el peso. Una vez acabada la regulación, apretar todos los tornillos "A" (fig. 3.1).NOTA: si el peso de la hoja se acerca a la capacidad máxima permitida, se recomienda el uso de una cuña debajo de la hoja.

3- VERTIKALE JUSTIERUNG
Schraube "A" an allen Türbändern lockern (Abb. 3.1). Türband justieren indem der Stift "B" gedreht wird.(Abb. 3.2) Die Justierung an allen Türbändern vornehmen (Abb. 3) und die aufgezeigte Sequenz verfolgen, so dass das Türgewicht gleichmäßig auf alle Türbänder verteilt wird. Sobald die Justierung vervollständigt worden ist, müssen alle Schrauben "A" (Abb. 3.1) festgezogen werden. Bitte beachten Sie: Falls das Gewicht vom Türblatt sich an die max. Tragkraft nähert, wird die Benutzung von einem Keil unter dem Türblatt geraten.

3- VERTICAL ADJUSTMENT
Loosen screw "A" on all hinges. (Fig. 3.1). Adjust the door hinge by turning pin "B" (fig. 3.2) Repeat the adjustment on all hinges by following the sequence as shown (Fig.3) so that the door weight is homogenously distributed on all door hinges. After having finished the adjustment, tighten all screws "A" (Fig. 3.1).In case the panel weight is close to the maximum loading capacity, we suggest to use a wooden wedge under the panel.

3- RÉGLAGE VERTICAL
Desserrer la vis "A" sur toutes les charnières (fig.3.1). Régler la charnière en agissant sur la vis de réglage "B" (fig.3.12). Répéter le réglage sur toutes les charnières en suivant la séquence indiquée (fig.3) de façon à distribuer le poids de la porte sur toutes les charnières. Une fois le réglage terminé, bloquer le réglage en serrant la vis "A" (fig.3.1).NB : au cas où le poids du panneau serait proche de la portée maximale, l'utilisation d'une cale sous la porte est conseillée.

3- VERTIKALE REGELING
De schroef "A" losmaken op alle scharnieren (fig 3.1) Regel de deurscharnier door de pin "B" te draaien (Fig 3.2) Herhaal de regeling op alle scharnieren door (fig. 3) deze activiteit te herhalen zodat het deurgewicht gelijk verdeeld is over alle scharnieren Na het beëindigen van de regeling, alle vijzen "A" (fig. 3.1) vastzetten.Let op : wanneer het gewicht van de deur het max. Benaderd, wordt het gebruik van een wig geadviseerd.

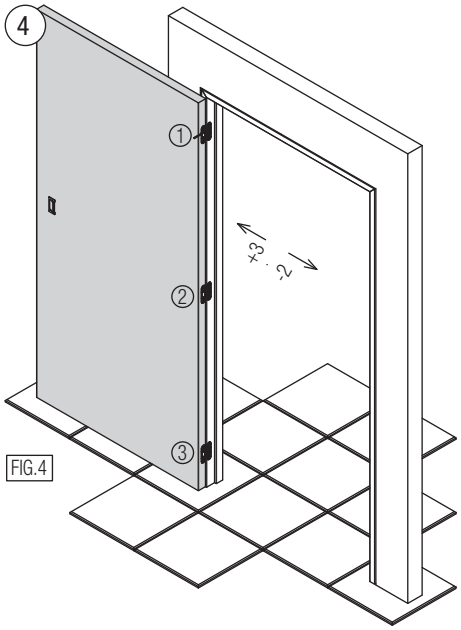

FIG.4

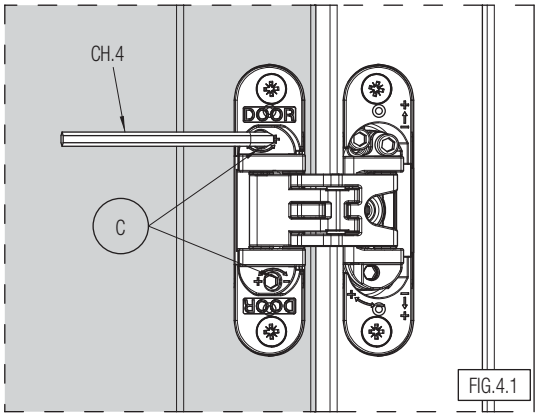

FIG.4.1

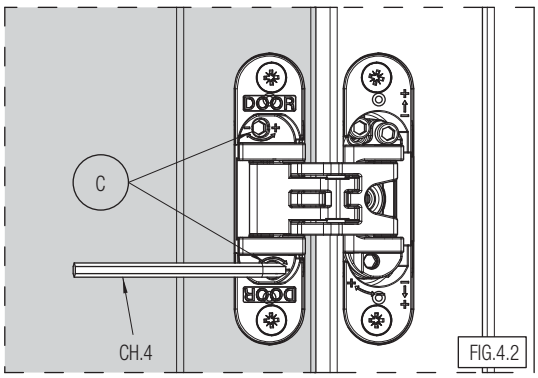

FIG.4.2

4- REGOLAZIONE ORIZZONTALE
Regolare la porta ruotando i grani "C" (fig.4.1-4.2). Ripetere la regolazione su tutte le cerniere seguendo la sequenza indicata (fig.4).

4- REGULACIÓN HORIZONTAL
Regular la puerta girando los tornillos "C" (fig. 4.1-4.2). Repetir la regulación en todas las bisagras siguiendo la secuencia indicada (fig. 4).

4- HORIZONTALE JUSTIERUNG
Das Türblatt justieren indem die Stifte "C" (Abb. 4.1-4.2) gedreht werden. Die Justierung auf allen Türbändern wiederholen laut auf Abb. 4 gezeigter Sequenz.

4- HORIZONTAL ADJUSTMENT
Adjust the door leaf by rotating pins „C" (fig. 4.1-4.2). Repeat the adjustment on all hinges as shown in the sequence (fig. 4).

4- REGLAGE HORIZONTAL
Régler la charniére en ajustant les vis "C" (fig. 4.1-4.2). Répéter le réglage sur toutes les charnières selon la séquence indiquée (fig 4).

4- HORIZONTALE REGELING
Stel het deurblad bij door het aandraaien van de imbusschroeven 'C' (fig 4.1-4.2). Herhaal deze regeling op alle scharnieren volgens de aangeduide volgorde (fig. 4).

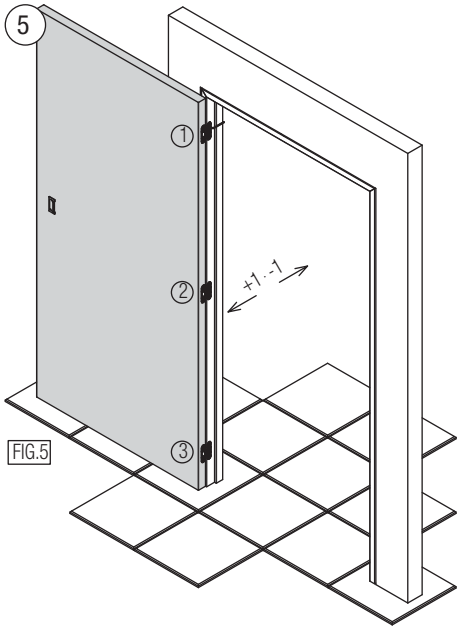

FIG.5

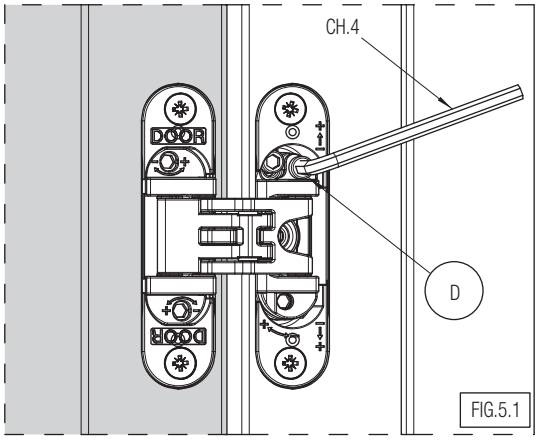

FIG.5.1

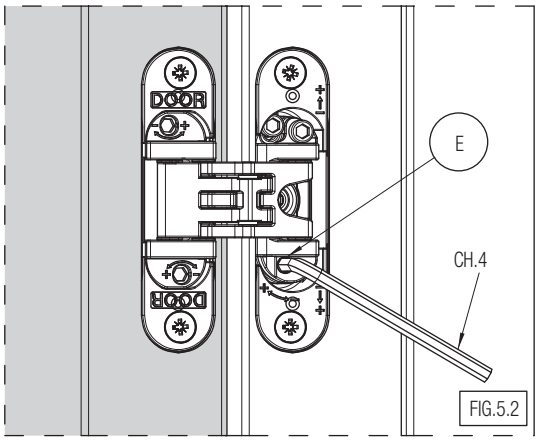

FIG.5.2

5- REGOLAZIONE PROFONDITÀ
Allentare la vite "D" (fig.5.1). Regolare la porta ruotando i perni "E" (fig.5.2). Ripetere la procedura di regolazione sulle altre cerniere, seguendo la sequenza indicata (fig.5). Terminata la regolazione procedere con il serraggio delle viti "D" (fig.5.1) su tutte le cerniere.

5- REGULACIÓN PROFUNDIDAD
Aflojar el tornillo "D" (fig. 5.1). Regular la puerta girando los pernos "E" (fig. 5.2). Repetir la regulación en todas las bisagras siguiendo la secuencia indicada (fig. 5). Una vez acabada la regulación, apretar el tornillo "D" (fig. 5.1) en todas las bisagras.

5- TIEFENREGELUNG
Schraube "D" (Abb. 5.1) lockern. Türe regulieren indem die Stifte "E" (Abb. 5.2) gedreht werden. Lt. angegebener Sequenz den Justierungsvorgang auf allen anderen Türbändern wiederholen (Abb. 5). Sobald die Justierung abgeschlossen worden ist, Schrauben "D" (Abb. 5.1) an allen Türbändern festziehen.

5- DEPTH ADJUSTMENT
Loosen screw "D" (Fig. 5.1). Adjust the door by turning pins "E" (Fig. 5.2). Repeat the adjustment procedure on all other hinges following the sequence as shown (Fig. 5). After having finished the adjustment procedure proceed with the tightening of screws "D" (Fig. 5.1) on all hinges.

5- REGLAGE PROFONDITE
Desserrer la vis "D" (fig.5.1). Régler la porte en agissant sur les vis "E" (fig.5.2). Répeter la procédure de réglage sur le autres charnières, en suivant la séquence indiquée (fig.5). Une fois le réglage terminé, bloquer le réglage en serrant les vis "D" (fig.5.1) sur toute la charnière.

5- REGELING IN DE DIEPTE
Schroef "D" (fig.5.1) losmaken. Regel de deur door het draaien van pin "E" (fig.5.2). Herhaal deze regeling op alle scharnieren (fig.5). Na het beëindigen van deze activiteit, de schroeven "D" (fig.5.1) vastzetten op alle scharnieren.

6

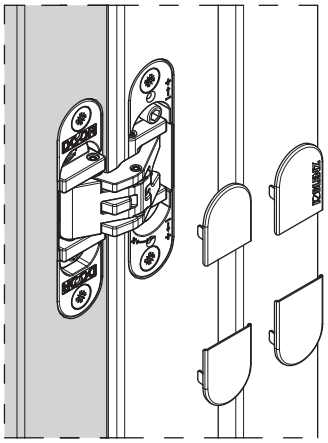
FIG.6

Rimuovere la pellicola (solo per Cromo sat.)
Quitar la película (solo para Cromo sat.)
Schutzfolie entfernen (Nur für Chrom matt)
Remove the film (only for Satin Chrome)
Détacher le film(seulement pour Chromé sat.)
Verwijder de beschermstrip(alleen voor mat chroom)

6- Applicare le mostrine (fig.6).
Attenzione: le 2 mostrine più piccole vanno sul lato "DOOR".

6- Aplicación de las tapas (dib.6).
Atención: los 2 embellecedores más pequeños se tienen que montar en el lado "DOOR".

6- Anbringung der vorderen Abdeckungen (siehe Abb.6).
Achtung: Die 2 kleineren Abdeckplatten kommen auf die Seite "DOOR".

6- Application of the frontal coverings (fig.6).
NB: the 2 smaller covers should go on the "DOOR" side.

6- Insérer les caches de finition (fig.6).
Attention : les 2 covers les plus petits doivent être mis du côté "DOOR".

6- Plaats de plastic covers op het scharnier (fig.6).
Pas op: de 2 kleinere afdekplaatjes komen op de zijde "DOOR".

Illustrazioni, fotografie, disegni e dati tecnici, prestazioni, essenze e colori hanno valore puramente indicativo e non sono vincolanti per noi. Deviazioni o scostamenti non potranno costituire ragioni per la non accettazione della merce o essere motivo per reclami. Tutti i modelli possono subire senza preavviso variazioni nelle sezioni, nella struttura e nel disegno.

Ilustraciones, fotografías, diseño y datos técnicos, prestaciones, esencias y colores son valores puramente indicativos y no son vinculantes para nosotros. Las "modificaciones" no son razón para la no aceptación de los productos o ser motivo de quejas. Todos los modelos pueden estar sujetos a cambios sin previo aviso en las secciones, en la estructura y en el diseño.

Abbildungen, Fotos, Zeichnungen und techische Daten, Fraben und Farbessenzen die in diesem Katalog angeführt werden sind rein indikativ und für uns unverbindlich. Änderungen und Abweichungen davon werden nicht als Grund für Nichtentgegennahme der Ware oder für Reklamationen akzeptiert. Alle Modelle können unangekündigt Verbesserungen oder leichte Änderungen und den Sektionen und Zeichnungen erfahren.

The illustrations, photos, images and technical data, features and colours of the catalogue are purely indicative and are not binding for us. The deviations cannot create any reasons for not accepting the goods or cause claims. All the models can be altered, improved or slightly modified in their sections, structure or drawing without any previous notification.

Les illustrations, les photographies, les dessins et les données techniques, les prestations, les couleurs reportées sur ce catalogue ont une simple valeur indicative et ne sont pas astreignants pour nous. Des Interprétations ou des jugements personnels ne pourront pas constituer une raison pour la non acceptation de la marchandise ou même être un motif de réclamation. Tous les modèles présentés peuvent subir sans préavis une amélioration ou une légère variation dans les sections, dans la structure ou même dans le dessin.

De illustraties, foto's, afbeeldingen en technische gegevens, kenmerken en kleuren van de catalogus zijn louter indicatief en niet bindend voor ons. Afwijkingen kunnen geen reden zijn om de goederen niet te accepteren of claims in te stellen. Alle modellen kunnen zonder voorafgaande kennisgeving worden gewijzigd, verbeterd of licht gewijzigd in hun secties, structuur of tekening.

TKKRMIDM01300 - 11_2021

KRONA KOBLENZ

www.kronakoblenz.com

I Via Piane, 90 - 47853 Coriano (RN) - ITALY - Tel. +39 0541 657040 - Fax +39 0541 658211

E P.I. MOLI D'EN XEC NAVE n P3-3/6 _ c/ Molì d' en Xec, n 49/55 C.P. 08291 Ripollet - (Barcelona) - ESPAÑA - Tel: +34 93 591 0410 - Fax: +34 93 591 0498

F Saint Georges De Reneins (69830) - 635 Boulevard Napoléon Bullukian - FRANCE - Tel : +33-474090939 - Fax : +33-474090932

RUS 109316, г. Москва, Остаповский проезд, дом 5, строение 17, этаж 1, офис 109, Телефон: +7 (495) 532-74-32

INDIA KOBLENZ UTTURKAR FITTINGS PRIVATE LIMITED - FLAT No. 3, 1875, Sadashiv Peth, Shree Balaji Prasad Society, Pune - 411030, Maharashtra, INDIA, Ph: +91 020 24540000