SwingLife ABS ••••••• WOOD

PAT-PENDING

www.kronakoblenz.com

MADE IN ITALY

KRONA KOBLENZ

Istruzioni di Montaggio - Instrucciones de montaje - Montageanleitung - Assembling Instructions - Instructions de Montage - Montagehandleiding - Инструкции по монтажу

PROGETTATO PER PORTE DI DESIGN DA INTERNO, DA INSTALLARE SECONDO LE PRESENTI ISTRUZIONI DI MONTAGGIO.
PER UTILIZZI MAGGIORMENTE GRAVOSI, QUALI - A TITOLO MERAMENTE ESEMPLIFICATIVO E NON ESAUSTIVO, AMBIENTI O LOCALI PUBBLICI DI INTENSO TRAFFICO E SOLLECITAZIONI CASUALI CHE POTREBBERO NON TENERE CONTO DEL SISTEMA DI APERTURA E CHIUSURA DELLA PORTA SPECIFICO DI QUESTO SISTEMA, IL PRODOTTO DEVE ESSERE TESTATO A CURA DEL CLIENTE, IL QUALE - FACENDOSI CARICO DELLA CORRETTEZZA E DELL'ADEGUATEZZA DELL'AMBIENTAZIONE - SE NE ASSUME OGNI E PIÙ AMPIA RESPONSABILITÀ IN PROPOSITO, MANLEVANDO KRONA KOBLENZ DA OGNI DANNO, RICHIESTA, ECC.
DEVELOPED FOR INTERNAL DESIGNER DOORS, TO BE INSTALLED ACCORDING TO THE MOUNTING INSTRUCTIONS.
MAINLY FOR INTENSIVE USE, INCLUDING BUT NOT LIMITED WITH SUCH AS PUBLIC PLACES OR SIMILAR ENVIRONMENT, WITH AN EXTREME FLOW AND CASUAL MECHANICAL STRESS THAT MAY FAIL TO TAKE INTO ACCOUNT THE PARTICULAR DOOR OPENING AND CLOSING OF THIS SYSTEM, THE PRODUCT MUST BE TESTED BY THE CUSTOMER WHO WILL TAKE THE REPONSIBILITY FOR ITS CORRECT AND APPROPRIATE APPLICATION - COMPLETELY IN THESE REGARDS, RELEASING KRONA KOBLENZ FROM ANY RESPONSIBILITY FOR DAMAGE, REQUEST, ETC.

Posizionamento di massima attivatori ABS e supporto pistone. Variabili in funzione di: -peso pannello -tipo di serratura
Posicionamiento aproximado de los activadores del ABS y soporte del pistón. Variables en función del peso del panel, tipo de cerradura
Positionierung der ABS Aktivatoren und Halterung des Kolbens. Variierbar in: Gewicht Türblatt, Schlossart
Positioning of the ABS actuation system and support pistons. Depends on: - the weight of the panel, - the type of lock
Positionnement des sytèmes d'actionnement des ABS et support piston. Variables en fonction de : -poids du panneau, -type de serrure
приблизительно поставить на место активатор ABS и поддержку поршня. Переменные зависят от: -веса полотна -типа замка

porta centrata
puerta centrada
zentrierte Tür
Centred door
porte centrée
центрированная дверь

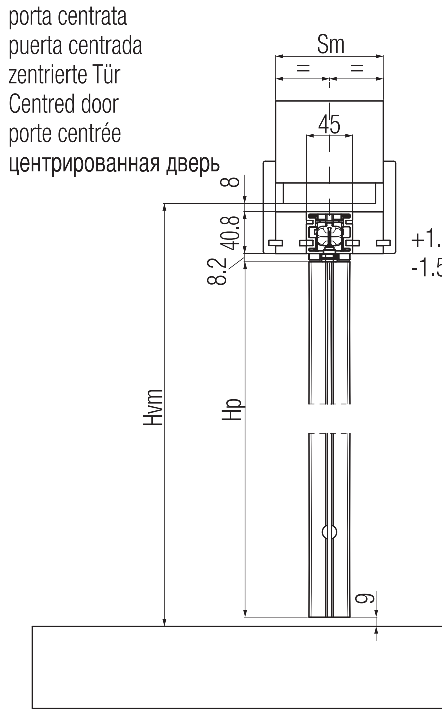

lato maniglia/serratura
lado manilla/cerradura
Seite Türgriff/ Schloss
Handle/lock side
côté poignée/serrure
сторона с ручкой/замком

Lunghezza profilo alluminio traverso
Largo del perfil de aluminio del travesaño
Länge des querliegendem Aluminiumprofils
Aluminium transverse profile length
Longueur traverse en aluminium
длина алюминиевого профиля разрез

lato asta - barra lateral
Seite wo sich die Stange befindet - Spindle side
côté tige - со стороны вертикальной стойки

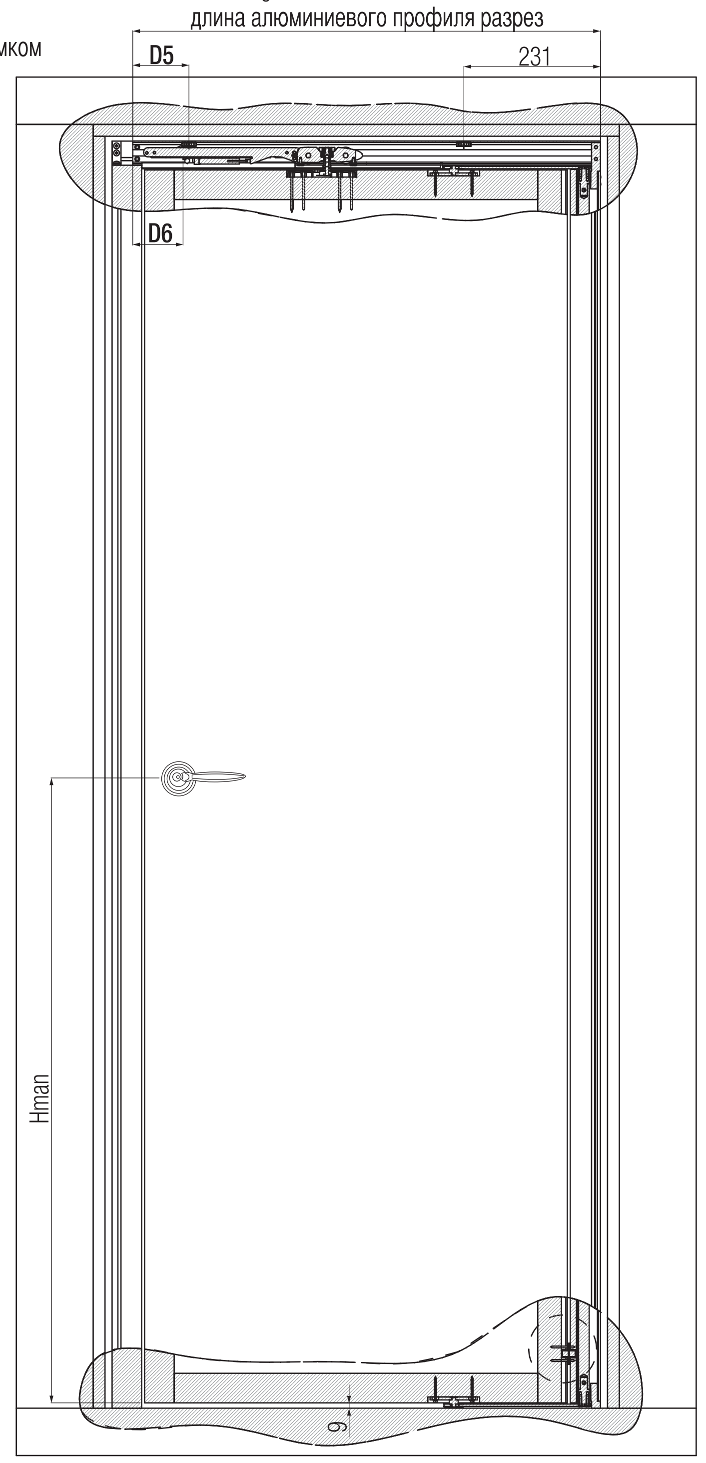

porta decentrata
puerta descentrada
dezentrierte Tür
Offset door
porte décentrée
децентрированная дверь

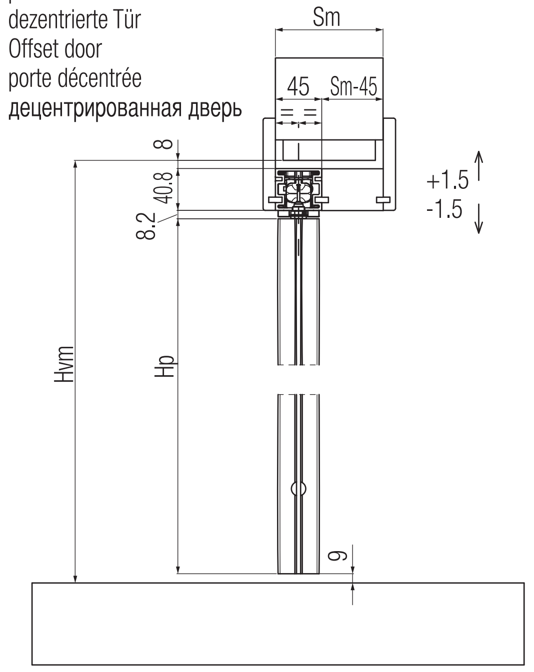

Supporto/magnete nel pannello
Soporte/imán en el panel
Halterung/Magnet im Türblatt
Magnetic lock in the door
Support/tête magnétique dans le panneau
поддержка/магнит в полотне

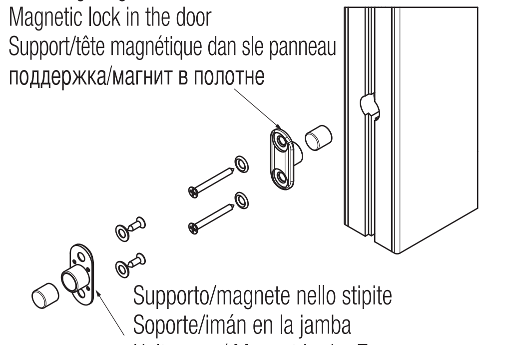

Supporto/magnete nello stipite
Soporte/imán en la jamba
Halterung / Magnet in der Zarge
Frame strike magnet
Support/tête magnétique dans le kit d'habillage
поддержка/магнит в дверной коробке

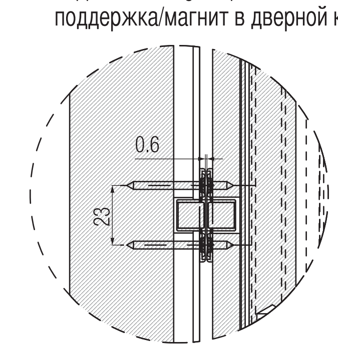

magnete + supporti
nota: verificare la corretta polarità dei magneti prima di inserirli nei supporti

Imán + soportes
Nota: verificar la correcta polaridad de los imanes antes de colocarlos en los soportes

Magnete und Halterung
Bemerkung: die richtige Polarität der Magnete feststellen bevor diese in die Halterung eingesetzt werden

Magnets and bodies
NB : Check magnet polarity before inserting them in the bodies

têtes magnétiques + supports
Remaque : verifier la polarité des aiments avantde les insérer dans les supports

магнит+ поддержка
внимание: проверить полярность магнитов перед их установкой в поддержки

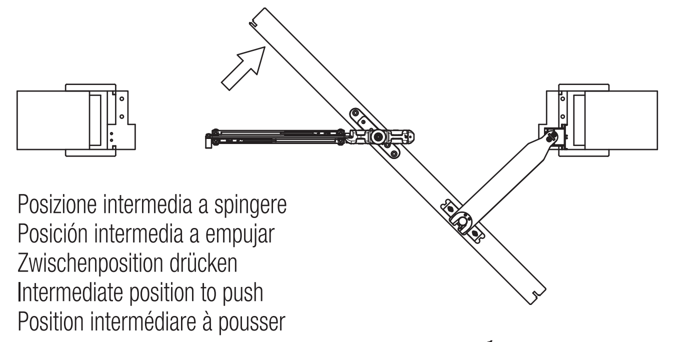

Posizione intermedia a spingere
Posición intermedia a empujar
Zwischenposition drücken
Intermediate position to push
Position intermédiare à pousser
промежуточное положение при открывании от себя

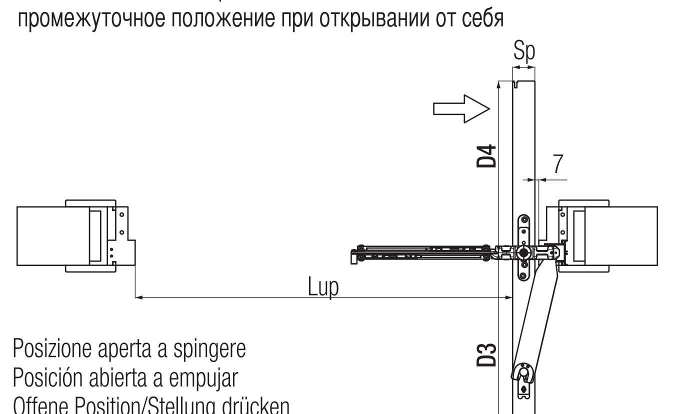

Posizione aperta a spingere
Posición abierta a empujar
Offene Position/Stellung drücken
Open position to push
Position ouverte à pousser
в открытом положении при открывании от себя

Posizione intermedia a tirare
Posición intermedia a tirar
Zwischenposition ziehen
Intermediate position to pull
Position intermédiaire à tirer
промежуточное положение при открывании на себя

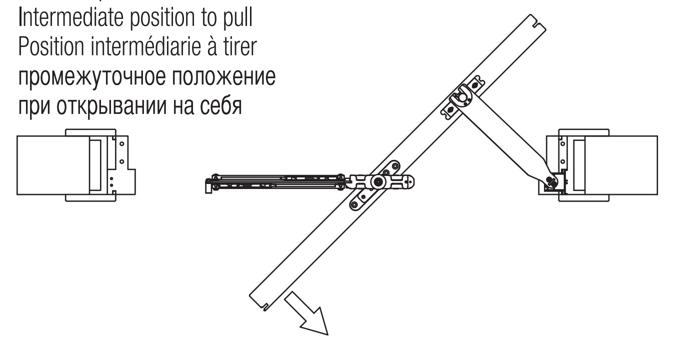

posizione aperta a tirare
Posición abierta a tirar
Offene Position/Stellung ziehen
Open position to pull
Position ouverte à tirer
в открытом положении при открывании на себя

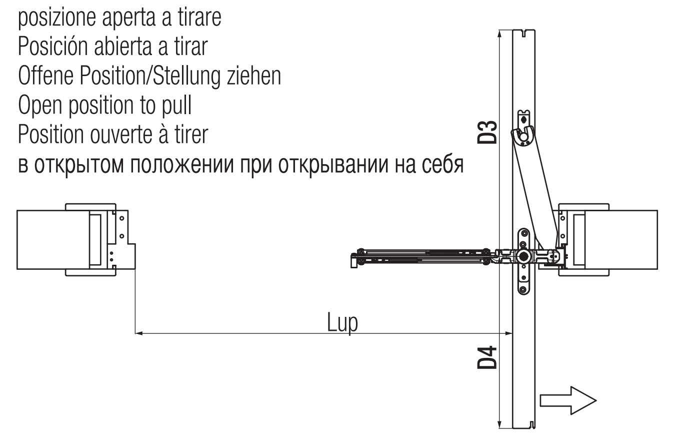

lato maniglia/serratura
lado manilla/cerradura
Seite Türgriff/ Schloss
Handle/lock side
côté poignée/serrure
сторона с ручкой/замком

Porta centrata: posizione chiusa - Puerta centrada: posición cerrada - Zentrierte Tür: geschlossene Position
Centred door: closed position - Porte centrée : position fermée - Центрированная дверь- в закрытом положении

lato asta - barra lateral
Seite wo sich die Stange befindet
Spindle side - côté tige
со стороны вертикальной стойки

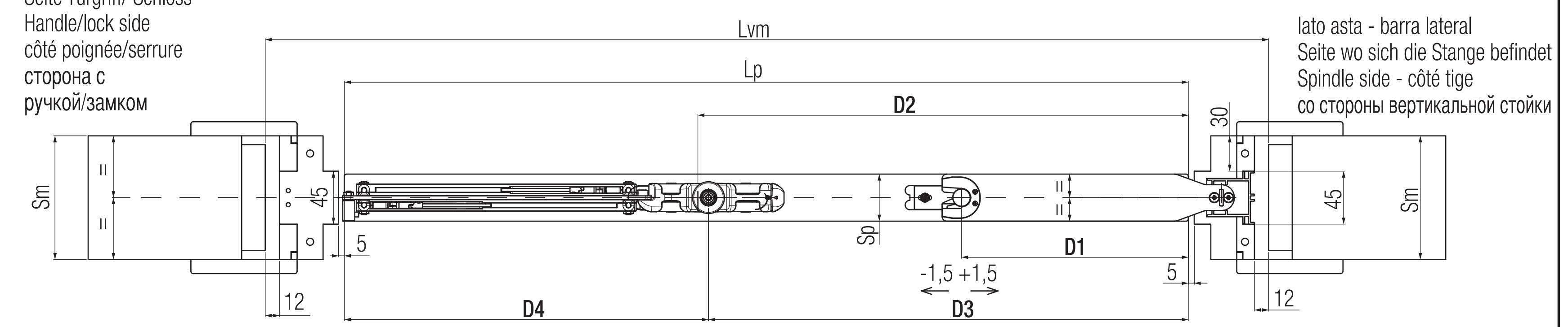

lato maniglia/serratura
lado manilla/cerradura
Seite Türgriff/ Schloss
Handle/lock side
côté poignée/serrure
сторона с ручкой/замком

Porta decentrata: posizione chiusa - Puerta descentrada: posición cerrada - Dezentrierte Tür: geschlossene Position
Offset door: closed position - Porte décentrée : position fermée - децентрированная дверь- в закрытом положении

lato asta - barra lateral
Seite wo sich die Stange befindet
Spindle side - côté tige
со стороны вертикальной стойки

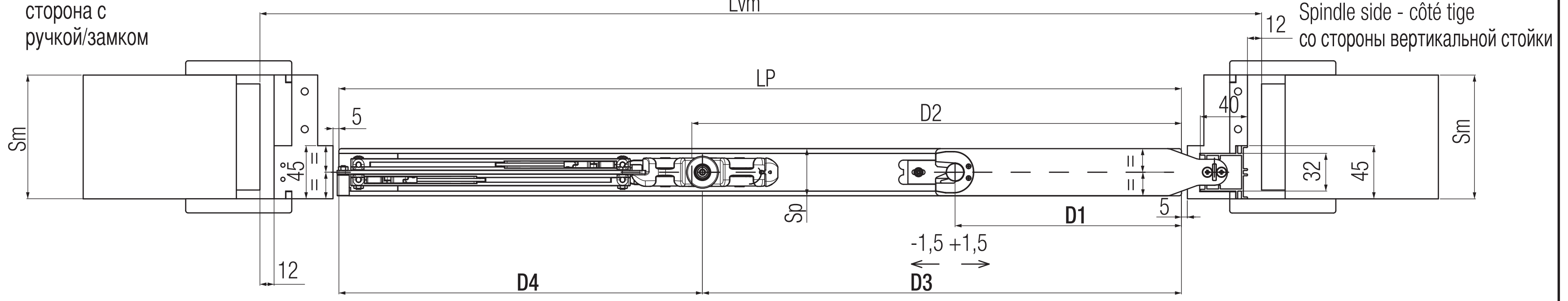

lato maniglia/serratura
lado manilla/cerradura
Seite Türgriff/ Schloss
Handle/lock side
côté poignée/serrure
сторона с ручкой/замком

centro rotazione carrello - Centro de rotación del carro
Mittelpunkt Laufwagen - Centred rotation of the hanger
centrage rotation du chariot - центр вращения каретки

lato asta - barra lateral
Seite wo sich die Stange befindet
Spindle side - côté tige
со стороны вертикальной стойки

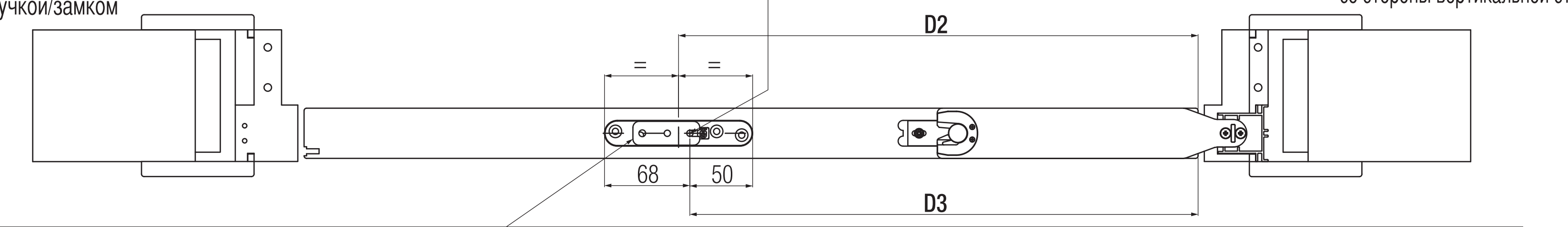

Nota: il centro di rotazione NON si trova al centro della staffa che quindi va montata come illustrato la linguetta di plastica deve trovarsi verso il lato maniglia/serratura.

Nota: el centro de rotación no está en el centro del soporte que por lo tanto se monta como se muestra, la pestaña de plástico debe de estar hacia el lado de la manilla/cerradura.

Bemerkung: Drehpunkt nicht mittig. Sicherungsclip (PVC) in Richtung Türschloss montieren.

NB : The centre of rotation IS NOT LOCATED at the centre of the fixing plate. This should be fitted as per the drawing, the plastic tab should be located on the handle/lock side.

Remarque : le centre de rotation NE SE TROUVE PAS au centre de la patte de fixation. Celle-ci doit être montée comme sur le schéma, la languette en plastique doit se trouver du côté de la poignée/serrure.

внимание: центр вращения НЕ находится в центре кронштейна, который должен быть установлен как показано на рисунке. Пластиковый язычок должен находиться со стороны ручки/замка.

LARGHEZZA - ANCHO - BREITE - WIDTH - LARGEUR - Ширина

Lp	Lup Lp-37 (Sp=40)	Lvm Lp+135	D1	D2	D3	D4	D5	D6
475	438	610	142,1	313,5	304,5	170,5	/	/
515	478	650	142,1	313,5	304,5	210,5	/	/
565	528	700	142,1	313,5	304,5	260,5	/	/
615	578	750	142,1	313,5	304,5	310,5	100	90
665	628	800	142,1	313,5	304,5	360,5	150	140
715	678	850	192,1	415,5	406,5	308,5	100	90
765	728	900	192,1	415,5	406,5	358,5	150	140
815	778	950	192,1	415,5	406,5	408,5	200	190
865	828	1000	192,1	415,5	406,5	458,5	250	240
915	878	1050	192,1	415,5	406,5	508,5	300	290
965	928	1100	192,1	415,5	406,5	558,5	350	310
1015	978	1150	292,1	617,3	608,3	406,7	200	160
1065	1028	1200	292,1	617,3	608,3	456,7	250	210
1115	1078	1250	292,1	617,3	608,3	506,7	300	260
1165	1128	1300	292,1	617,3	608,3	556,7	350	310
1215	1178	1350	292,1	617,3	608,3	606,7	400	360
1265	1228	1400	292,1	617,3	608,3	656,7	450	410
1315	1278	1450	292,1	617,3	608,3	706,7	500	460

ALTEZZA - ALTURA - HÖHE
HEIGHT - HAUTEUR - Высота

Hp	Hup Hp+17	Hvm Hp+66
1884	1901	1950
1934	1951	2000
1984	2001	2050
2034	2051	2100
2084	2101	2150
2134	2151	2200
2184	2201	2250

(I)
Lp = larghezza pannello (vedi tabella)
Hp = altezza pannello (vedi tabella)
Sp = spessore pannello (min.35 max 50)
Lup = larghezza passaggio = Lp - 37 (con Sp = 40)
Hup = altezza utile di passaggio = Hp + 17
Lvm = larghezza vano muro (internamente al falsotelaio)= Lp + 135
Hvm = altezza vano muro (internamente al falsotelaio)= Hp + 66
Sm = Spessore parete finita
D1 = distanza fulcro alla porta / fine pannello lato asta
D2 = distanza centro fresata staffa / fine pannello lato asta
D3 = distanza centro rotazione / fine pannello lato asta
D4 = distanza centro rotazione / fine pannello lato maniglia
D5 = distanza centro attivatore apertura / fine binario lato maniglia
D6 = distanza estremità supporto pistone / fine binario lato maniglia
Hman = distanza "centro/asse di rotazione" maniglia / base pannello (standard 1041mm)

note:
- misure generali e scassi dei componenti in legno si intendono dopo tutti i trattamenti superficiali come laccatura, verniciatura, impiallacciatura ecc.
- gli scassi per gli spazzolini possono essere variati in funzione dello spazzolino o guarnizione utilizzato.

(E)
Lp = anchura del panel (ver tabla)
Hp = altura del panel (ver tabla)
Sp = espesor del panel (min.35 max 50)
Lup = luz de paso = Lp - 37 (con Sp = 40)
Hup = altura de paso = Hp + 17
Lvm = ancho hueco pared (dentro del marco) = Lp + 135
Hvm = altura hueco pared (dentro del marco) = Hp + 66
Sm = Espesor pared terminada
D1 = distancia de perno a la puerta / final del panel lado barra
D2 = distancia centro de la mecanización del soporte / final del panel lado barra
D3 = distancia centro de rotación / final del panel lado barra
D4 = distancia centro de rotación / final panel lado manilla
D5 = distancia centros activador apertura / final panel lado manilla
D6 = distancia extremo soporte del pistón / final guía lado manilla
Hman = Distancia " centro / eje de rotación" manilla / base del panel (estándar 1041mm)

nota:
- Las medidas generales y el mecanizado de los componentes de madera se deben de realizar después de todos los tratamientos de superficie tales como lacado, pintura, chapado, etc.
- El mecanizado para los cepillos pueden variar en función del cepillo y de la goma de choque.

(D)
Lp = Türblattbreite (Siehe Tabelle)
Hp = Türblatthöhe (Siehe Tabelle)
Sp = Türblattstärke (min. 35 max 50)
Lup = Durchgangsbreite = Lp-37 (mit Sp= 40)
Hup = Bodenfreiheit = Hp + 17
Lvm = Breite Mauerloch (innen zum Hilfsrahmen) = Lp+135
Hvm = Höhe Mauerloch (innen zum Hilfsrahmen) = Hp+66
Sm = Wandstärke
D1 = Abstand Drehpunkt zur Tür/ Ende Türblatt Stangenseite
D2 = Abstand Mitte Fräsung (Klammer)/ Ende Türblatt Stangenseite
D3 = Abstand Mitte Rotierung/ Ende Türblatt Stangenseite
D4 = Abstand Mitte Rotierung/ Ende Türblatt Seite Türgriff
D5 = Abstand Mitte Öffnungsaktrivator/ Ende Schiene Seite Türgriff
D6 = Abstand Extrempunkt Ende Kolbenhalterung/ Ende Schiene Seite Türgriff
Hman = Abstand Mitte Rotierung Türgriff/ Türunterseite (standard 1041mm)

- Die Allgemeinen Maße und Einfräsungen der Komponeten aus Holz berücksichtigen Behandlung der Oberfläche wie Lackierung, Versiegelung, Furniere etc.
- Die Einfräsungen sind sowohl für Bürsten als auch für Dichtungseinzug nutzbar.

(UK)
Lp = Panel width (see table)
Hp = Panel height (see table)
Sp = Panel thickness (min.35, max 50)
Lup = Width = Lp way - 37 (with Sp = 40)
Hup = Free passage height = Hp + 17
Lvm = Inner wall width (pocket-frame internal space) = Lp + 135
Hvm = Inner wall height (pocket-frame internal space) = Hp + 66
Sm = Finished wall thickness
D1 = distance of door pivot door to panel on the rod side
D2 = distance from fixing hole centre to rod on panel side
D3 = distance from centre of rotation to rod on panel side
D4 = distance from centre of rotation to panel handle side
D5 = distance centre of opening activator to rail on handle side
D6 = distance from end of piston bracket to rail on handle side
Hman = handle height taken from the handle centre / panel bottom (standard 1041mm)

note:
- General measurements and siting of wood components must be made after all surface treatments such as stain, varnish, veneer ....
- Provide clearance for the brush seals, this varies depending on the type of brush or seal used.

(F)
Lp = largeur panneau (voir tableau)
Hp = haueur panneau (voir tableau)
Sp = epaisseur panneau (min.35 max 50)
Lup = largeur passage = Lp - 37 (avec Sp = 40)
Hup = hauteur utile de passage = Hp + 17
Lvm = largeur vide mur (espace interne du contre-châssis) = Lp + 135
Hvm = hauteur vide mur (espace interne du contre-châssis) = Hp + 66
Sm = Epaisseur parois fini
D1 = distance pivot de la porte / jusqu'au panneau côté tige
D2 = distance centre perforé de la fixation / jusqu'au panneau côté tige
D3 = distance centre de rotation / jusqu'au panneau côté tige
D4 = distance centre de rotation / jusqu'au panneau côté poignée
D5 = distance centre activateur d'ouverture / jusqu'au rail côté poignée
D6 = distance extrémité support piston / jusqu'au rail côté poignée
Hman = distance "centre/axe de rotation" poignée / jusqu'au base panneau (standard 1041mm)

Remarque :
- Les mesures générales et les emplacements des composants en bois doivent être faites après tous les traitements de surfaces tels que lasure, vernissage, placage, ...
- Les espaces à prévoirà pour les balais peuvent varier en fonction du type de balai ou de guarniture utilisés.

(RUS)
Lp = ширина полотна (см. Таблицу)
Hp = высота полотна (см. Таблицу)
Sp = толщина полотна (мин. 35 мак. 50)
Lup = ширина прохода = Lp - 37 (с Sp = 40)
Hup = полезная высота прохода = Hp + 17
Lvm = ширина проема стены (с внутренней стороны коробки) = Lp + 135
Hvm = высота проема стены (с внутренней стороны коробки) = Hp + 66
Sm = Толщина стены
D1 = расстояние рычага к двери / конец полотна со стороны вертикальной стойки
D2 = расстояние центр кронштейна с резьбой / конец полотна со стороны вертикальной стойки
D3 = расстояние центра вращения / конец полотна со стороны вертикальной стойки
D4 = расстояние центра вращения / конец полотна со стороны ручки
D5 = расстояние центра активатора открытия / конец пути со стороны ручки
D6 = расстояние конечное (крайнее, конечности) поддержки пистона / конец пути со стороны ручки
Hman = Расстояние «центра / ось вращения» ручка / основания полотна (стандарт 1041 мм.)

Примечание :
- общие размеры и отверстия (пазы) деревянных комплектующих указываются после всех дополнительных обработок таких как лакировка, покраска, шпон и т.д.
- отверстия для щеточек могут быть различными в зависимости от щеточки или используемого уплотнителя.

TKZ0IDM13500 - 05_2019

SwingLife ABS WOOD

PAT-PENDING

www.kronakoblenz.com

MADE IN ITALY

KRONA KOBLENZ

Istruzioni di Montaggio - Instrucciones de montaje - Montageanleitung - Assembling Instructions - Instructions de Montage - Montagehandleiding - Инструкции по монтажу

Lavorazione pannello - Mecanizado del panel - Bearbeitung Türblatt
Panel milling - Usinage panneau - Обработка полотна

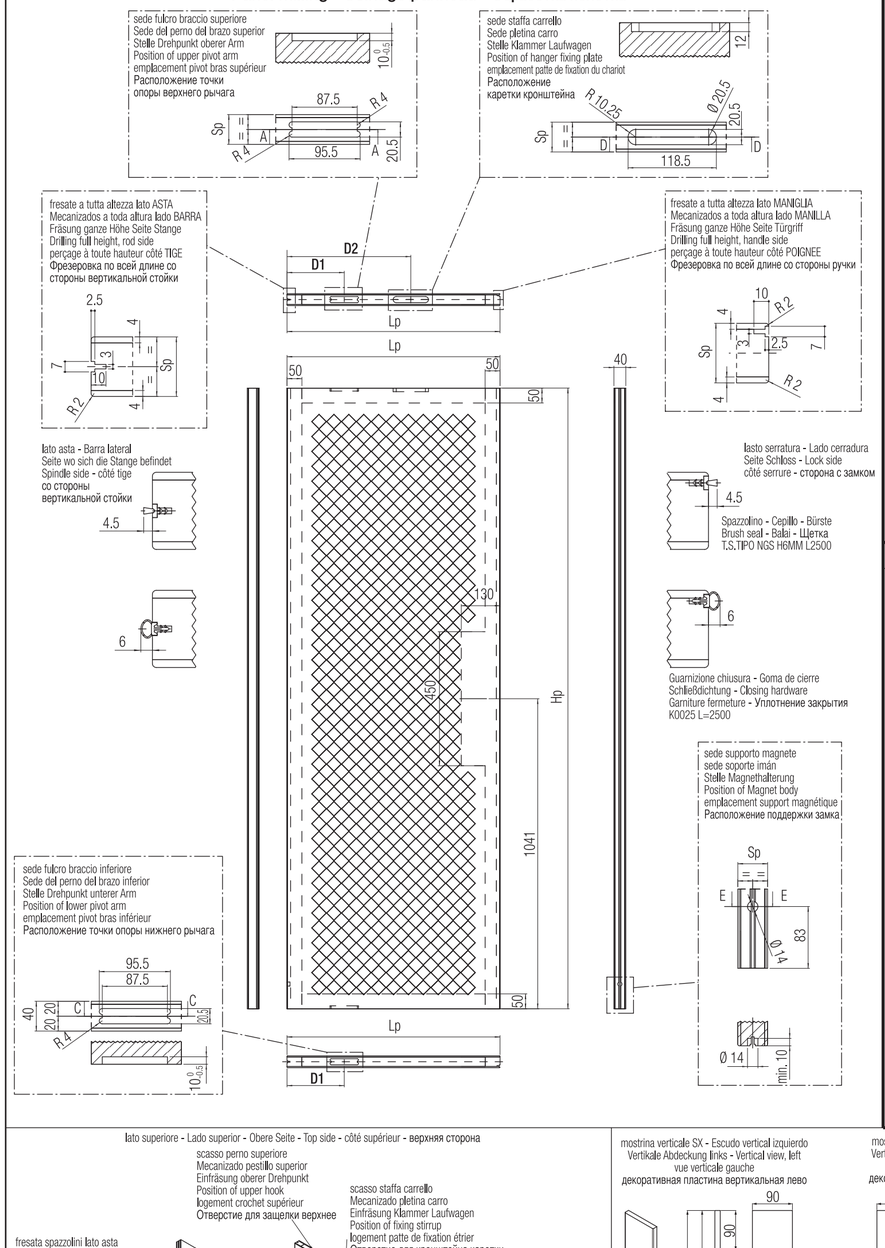

PORTA DECENTRATA - PUERTA DESCENTRADA - DEZENTRIERTE TÜR - OFFSET DOOR - PORTE DÉCENTRÉE - ДЕЦЕНТРИРОВАННАЯ ДВЕРЬ

Montante lato maniglia/serratura - Montante lado manilla/cerradura - Strebe/ Pfosten Seite Türgriff/ Schloss
Frame (lock side) - Montant côté poignée/serrure - косяк стороны ручки/замка

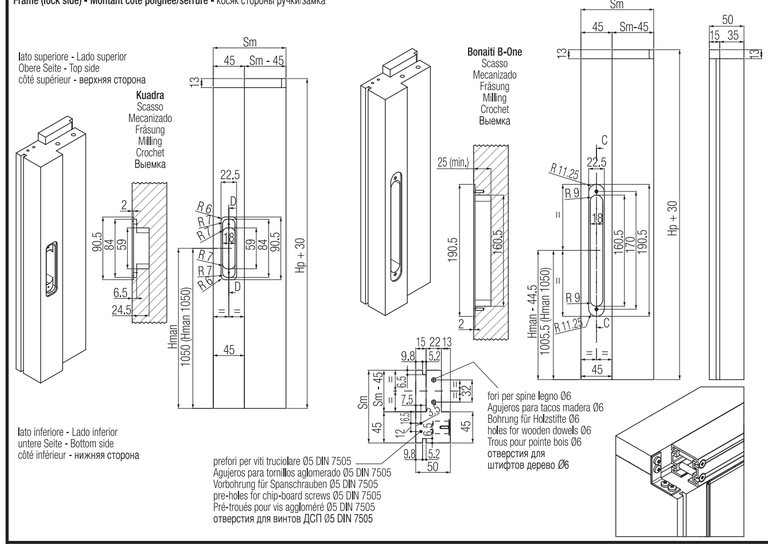

Montante lato asta - Montante lado barra - Strebe/ Pfosten Seite Strange
Frame (spindle side) - Montant côté tige - косяк со стороны вертикальной стойки

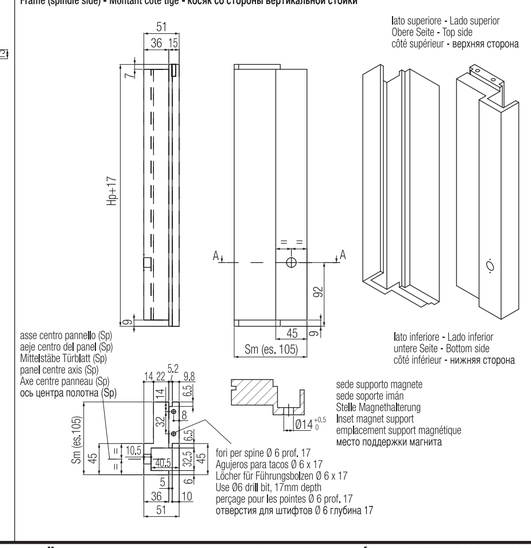

Traverso / Travesaño / Traverse
Querträger / Beam / Подвесной

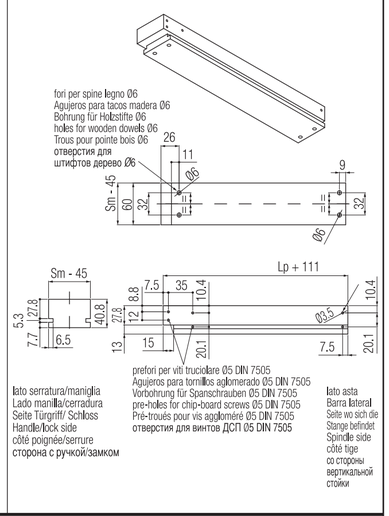

PORTA CENTRATA - PUERTA CENTRADA - ZENTRIERTE TÜR - CENTRED DOOR - PORTE CENTRÉE - ЦЕНТРИРОВАННАЯ ДВЕРЬ

Montante lato maniglia/serratura - Montante lado manilla/cerradura - Strebe/ Pfosten Seite Türgriff/ Schloss
Frame (lock side) - Montant côté poignée/serrure - косяк стороны ручки/замка

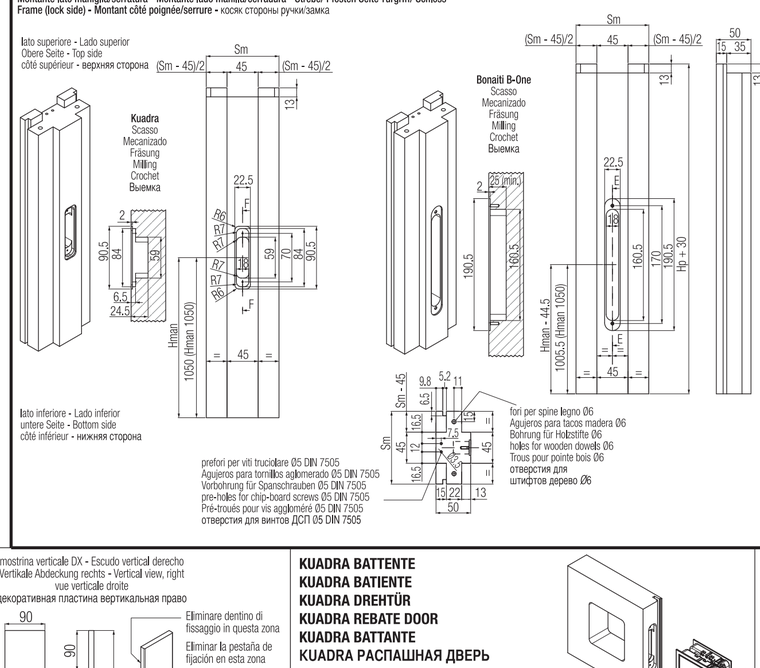

Montante lato asta - Montante lado barra - Strebe/ Pfosten Seite Strange
Frame (spindle side) - Montant côté tige - косяк со стороны вертикальной стойки

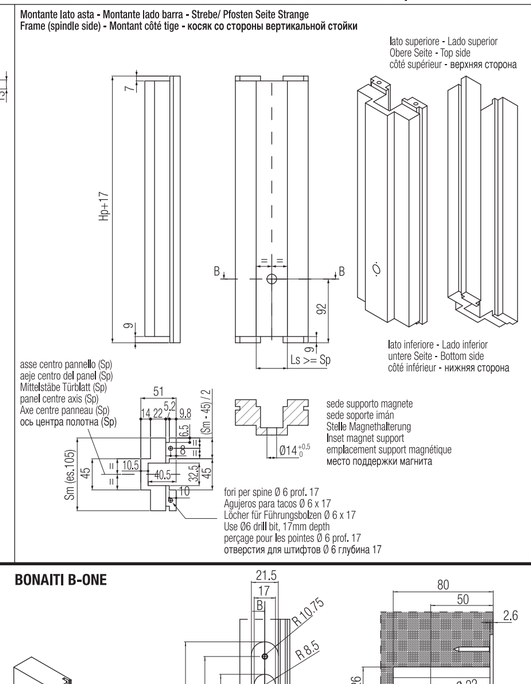

Traverso / Travesaño / Traverse
Querträger / Beam / Подвесной

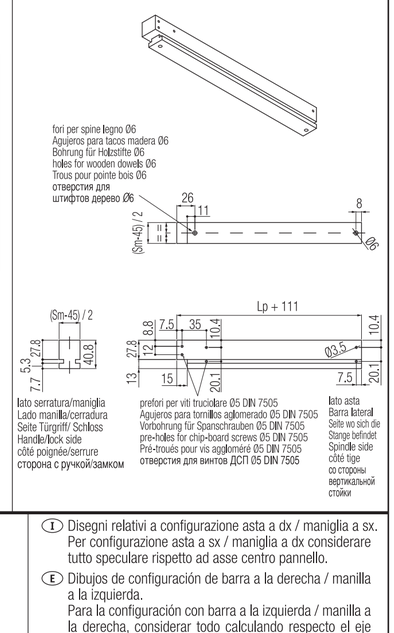

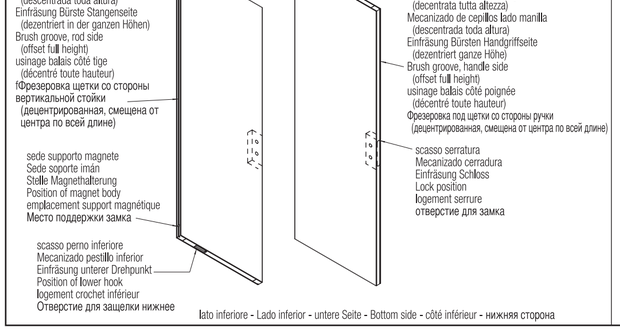

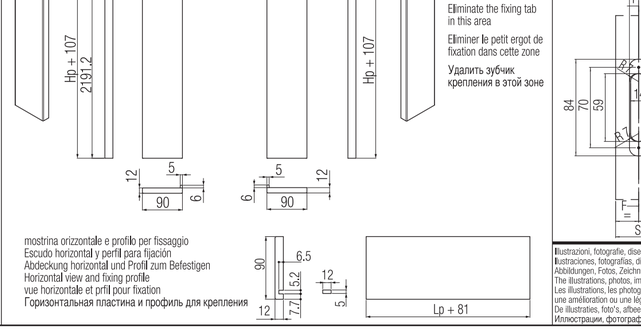

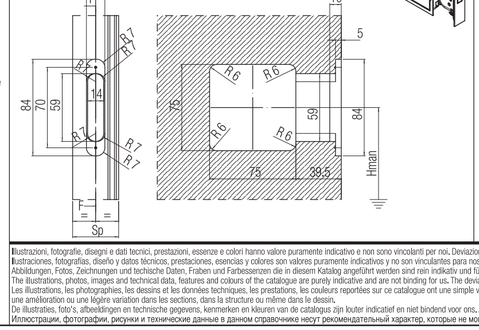

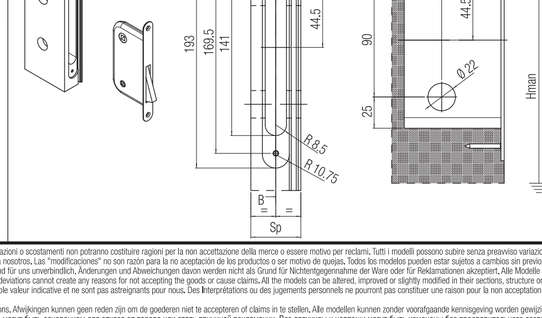

(I) Disegni relativi a configurazione asta a dx / maniglia a sx. Per configurazione asta a sx / maniglia a dx considerare tutto speculare rispetto ad asse centro pannello.

(E) Dibujos de configuración de barra a la derecha / manilla a la izquierda.
Para la configuración con barra a la izquierda / manilla a la derecha, considerar todo calculando respecto el eje central del panel.

(D) Die Zeichnungen beziehen sich auf die Konfiguration der Stange, rechts/Türgriff links.
Für die Konfiguration Stange links/Türgriff rechts spiegelverkehrt betrachten, im vergleich zu den zentralen Stangen des Türblattes.

(UK) Details shown are for configuration with rod on the right / handle on the left.

(F) Schémas correspondants à une configuration avec tige à droite / poignée à gauche.

(RUS) Чертежи относятся к конфигурации вертикальной стойки dx / ручка sx. Для конфигурации вертикальной стойки a sx / ручка a dx рассматривать все зеркально по отношению к центральной оси полотна.

Illustrazioni, fotografie, disegni e dati tecnici, prestazioni, essenze e colori hanno valore puramente indicativo e non sono vincolanti per noi. Deviazioni o scostamenti non potranno costituire ragioni per la non accettazione della merce o essere motivo per reclami. Tutti i modelli possono subire senza preavviso variazioni nelle sezioni, nella struttura e nel disegno.
Ilustraciones, fotografías, diseño y datos técnicos, prestaciones, esencias y colores son valores puramente indicativos y no son vinculantes para nosotros. Las "modificaciones" no son razón para la no aceptación de los productos o ser motivo de quejas. Todos los modelos pueden estar sujetos a cambios sin previo aviso en las secciones, en la estructura y en el diseño.
Abbildungen, Fotos, Zeichnungen und technische Daten, Fraben und Farbessenzen die in diesem Katalog angeführt werden sind rein indikativ und für uns unverbindlich. Änderungen und Abweichungen davon werden nicht als Grund für Nichtentgegennahme der Ware oder für Reklamationen akzeptiert. Alle Modelle können unangekündigt Verbesserungen oder leichte Änderungen und den Sektionen und Zeichnungen erfahren.
The illustrations, photos, images and technical data, features and colours of the catalogue are purely indicative and are not binding for us. The deviations cannot create any reasons for not accepting the goods or cause claims. All the models can be altered, improved or slightly modified in their sections, structure or drawing without any previous notification.
Les illustrations, les photographies, les dessins et les données techniques, les prestations, les couleurs reportées sur ce catalogue ont une simple valeur indicative et ne sont pas astreignants pour nous. Des interprétations ou des jugements personnels ne pourront pas constituer une raison pour la non acceptation de la marchandise ou même être un motif de réclamation. Tous les modèles présentés peuvent subir sans préavis une amélioration ou une légère variation dans les sections, dans la structure ou même dans le dessin.
De illustraties, foto's, afbeeldingen en technische gegevens, kenmerken en kleuren van de catalogus zijn louter indicatief en niet bindend voor ons. Afwijkingen kunnen geen reden zijn om de goederen niet te accepteren of claims in te stellen. Alle modellen kunnen zonder voorafgaande kennisgeving worden gewijzigd, verbeterd of licht gewijzigd in hun secties, structuur of tekening.
Иллюстрации, фотографии, рисунки и технические данные в данном справочнике носят рекомендательный характер, которые не могут быть основанием для отказа от товара или стать причиной рекламации. Все артикулы и чертежи могут быть изменены без предварительного согласования с покупателем.

TKK20DW13500 - 05_2019